8位8051 / 32位Arm® Cortex®-M0/M3单片机产品

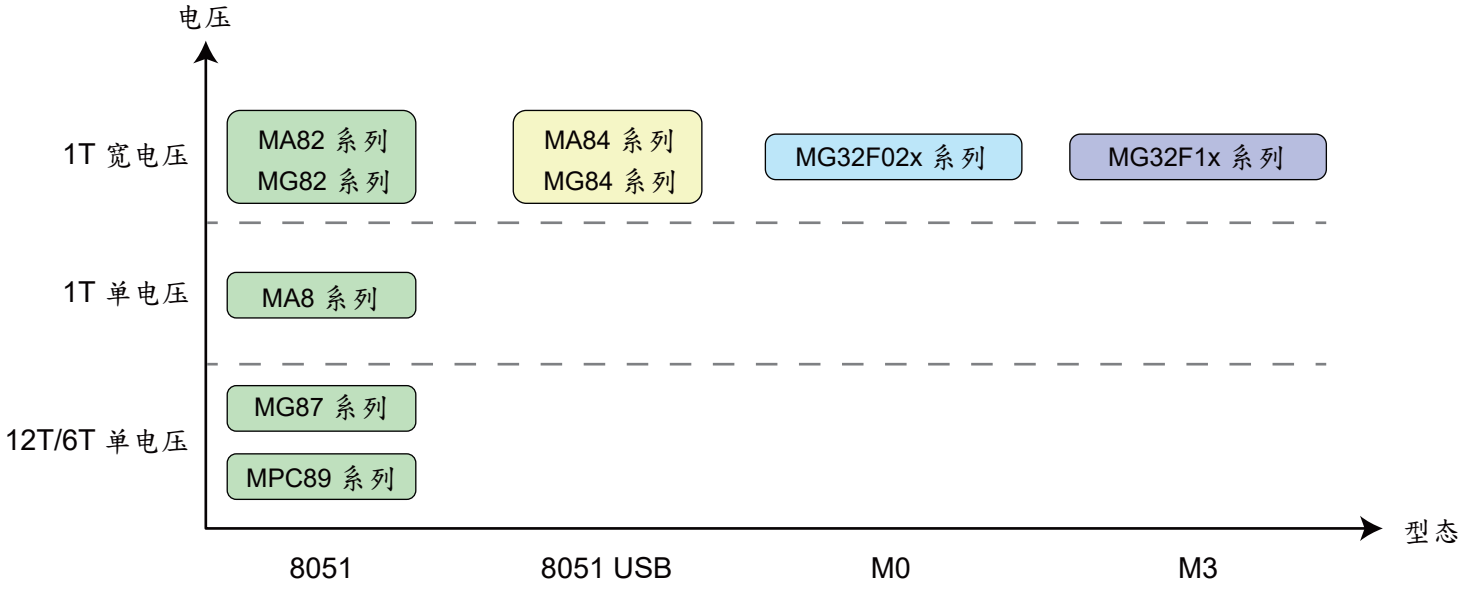

产品分类

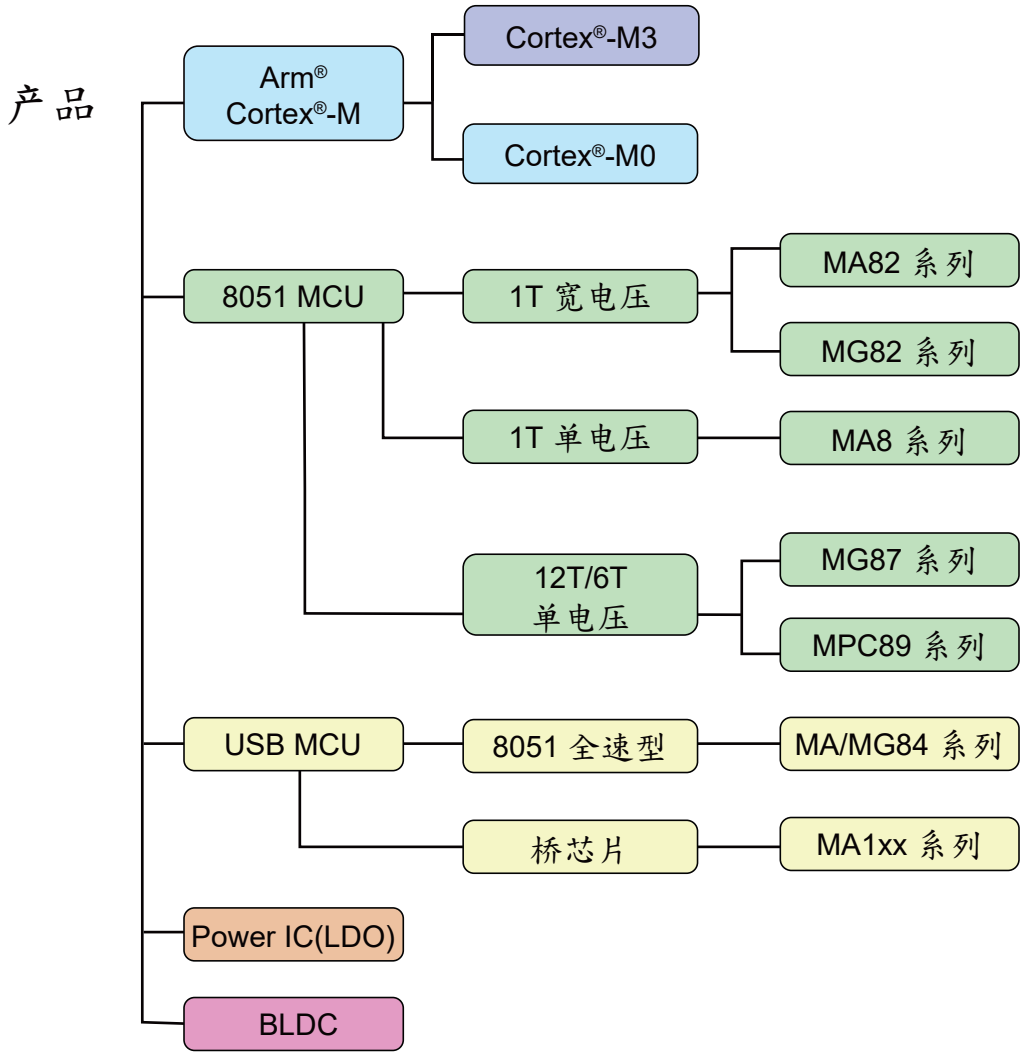

Arm® Cortex®-M3 Base Line: MG32F1x系列

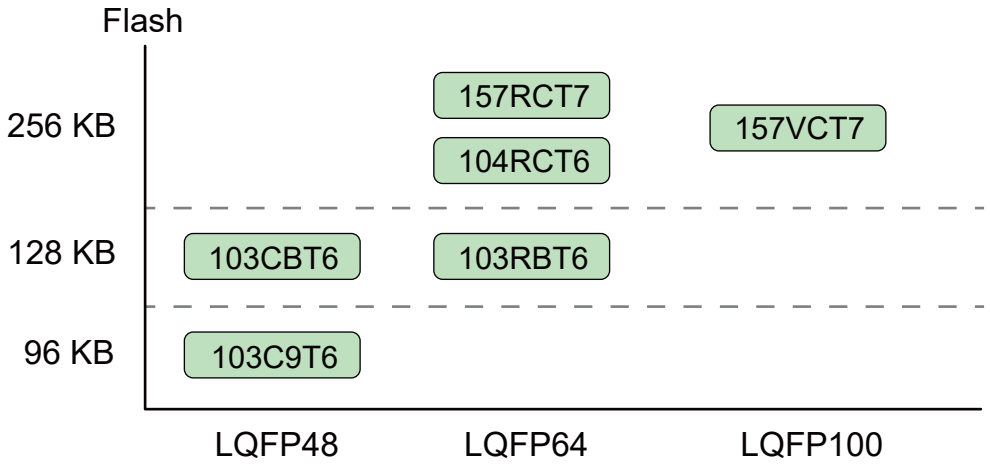

型号	工作电压	Flash ROM	Data RAM	最高主频	20-Bit 定时器	IO	12-Bit ADC	比较器	功能及特色	封装
MG32F103C9T6	2V~3.6V	96KB	28KB	72MHz	4+RTC	37	10-CH	2	UARTx3, I²C x2, SPI Mx1, SPI S x2,QSPI,I²S,USB, LED SEG x8	LQFP48
MG32F103CBT6	2V~3.6V	128KB	28KB	72MHz	4+RTC	37	10-CH	2	UARTx3, I²C x2, SPI Mx1, SPI S x2,QSPI,I²S,USB, LED SEG x8	LQFP48
MG32F103RBT6	2V~3.6V	128KB	28KB	72MHz	4+RTC	51	16-CH	2	UARTx3, I²C x2, SPI Mx1, SPI S x2,QSPI,I²S,USB, LED SEG x8	LQFP64
MG32F104RCT6	2V~3.6V	256KB	36KB	96MHz	4+RTC	51	16-CH	2	UARTx3, I²C x2, SPI Mx1, SPI S x2,QSPI,I²S,USB, LED SEG x8	LQFP64
MG32F157RCT7	2V~3.6V	256KB	64KB	96MHz	8+RTC	51	18-CH	3*1	UARTx5,I²C x2, SPIx3 QSPI,CAN,USB,SDIO CRC,OPAx3,AES,DACx2,ADC x3	LQFP64
MG32F157VCT7	2V~3.6V	256KB	64KB	96MHz	8+RTC	80	18-CH	3*1	UARTx5,I²C x2, SPIx3 QSPI,CAN,USB,SDIO CRC,OPAx3,AES,DACx2,ADC x3	LQFP100

*1比较器与OPA共享。

Arm® Cortex®-M0 Base Line: MG32F02A系列

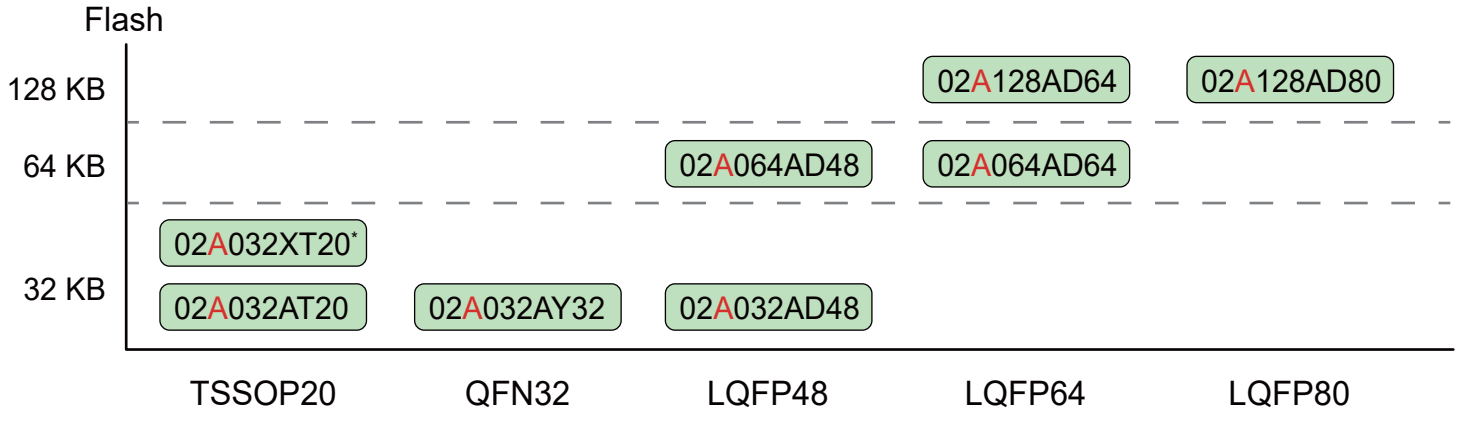

型号	工作电压	Flash ROM	Data RAM	最高主频	定时器	IO	12-Bit ADC	比较器	功能及特色	CCP*4	ISP/IAP	封装
MG32F02A032*1	1.8V~5.5V	32KB	4KB	48MHz	5+RTC	17/29/44	12-CH	2	UART*2x2,I²C,SPI QPI,PWM,CRC32,DMA	4-CH	有*3	TSSOP20 QFN32 LQFP48
MG32F02A064*1	1.8V~5.5V	64KB	8KB	48MHz	7+RTC	44/59	16-CH	2	UART*5x7,I²Cx2,SPI*6x4 CRC32,DMA,DAC,EMB	8-CH	有*3	LQFP48 LQFP64
MG32F02A128*1	1.8V~5.5V	128KB	16KB	48MHz	7+RTC	59/73	16-CH	2	UART*5x7,I²Cx2,SPI*6x4 CRC32,DMA,DAC,EMB	8-CH	有*3	LQFP64 LQFP80

* MG32F02A032XT20支持工作温度：-40~125°C;
*1 支持仿真器;
*2 支持SPI 主机;
*3 和Flash ROM 区共同空间;
*4 CCP: (捕获/比较/PWM)模块;
*5 高级UART模块x3:支持SPI主机/从机(UART 0/1/2模块);
基础UART模块x4:支持标准UART模式(UART 4/5/6/7模块);
*6 高级SPI模块x1:支持SPI/QPI/OPI (SPI 0模块);
基础SPI模块x3:支持标准SPI模式(可配置 UART 0/1/2模块)。

Arm® Cortex®-M0 USB Line: MG32F02U系列

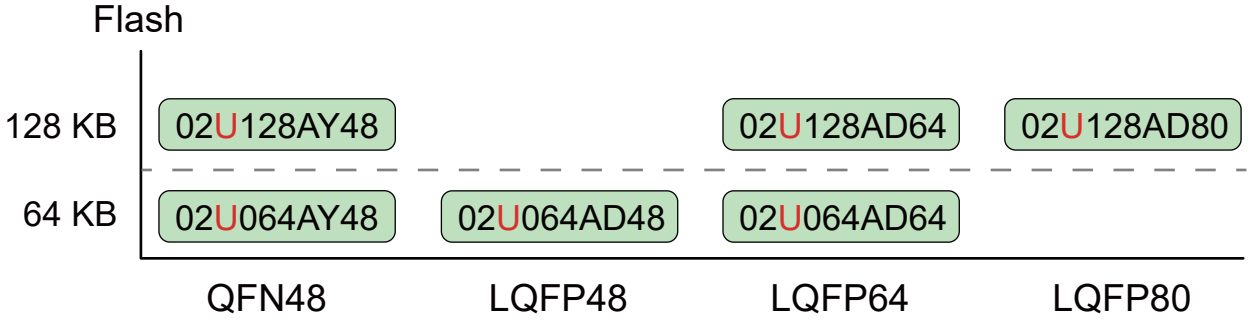

型号	工作电压	Flash ROM	Data RAM	最高主频	定时器	IO	12-Bit ADC	比较器	功能及特色	CCP*3	ISP/IAP	封装
MG32F02U064*1	1.8V~5.5V	64KB	16KB	48MHz	7+RTC	41/56	16-CH	2	UART*4x7,I²Cx2,SPI*5x4 USB,CRC32,DMA,DAC,EMB	8-CH	有*2	QFN48 LQFP48 LQFP64
MG32F02U128*1	1.8V~5.5V	128KB	16KB	48MHz	7+RTC	56/70	16-CH	2	UART*4x7,I²Cx2,SPI*5x4 USB,CRC32,DMA,DAC,EMB	8-CH	有*2	QFN48 LQFP64 LQFP80

*1 支持仿真器;
*2 和Flash ROM 区共同空间;
*3 CCP: (捕获/比较/PWM)模块;
*4 高级UART模块x3:支持SPI主机/从机(UART 0/1/2模块);
基础UART模块x4:支持标准UART模式(UART 4/5/6/7模块);
*5 高级SPI模块x1:支持SPI/QPI/OPI (SPI 0模块);
基础SPI模块x3:支持标准SPI模式(可配置 UART 0/1/2模块)。

Arm® Cortex®-M0 Value Line: MG32F02V系列

Flash

32 KB

02V032AT20 — TSSOP20

02V032AZ32 — QFN32

02V032AD32 — LQFP32

型号	工作电压	Flash ROM	Data RAM	最高主频	定时器	IO	12-Bit ADC	比较器	功能及特色	CCP*4	ISP/IAP	封装
MG32F02V032*1	1.8V~3.6V	32KB	4KB	48MHz	6+RTC	17/29	8-CH	无	UART*2x3, I²C x2 SPI/QPI,PWM CRC32,DMA,ASB	6-CH	有*3	TSSOP20 LQFP32 QFN32

*1 支持仿真器;
*2 支持SPI 主机;
*3 和Flash ROM区共同空间;
*4 CCP: (捕获/比较/PWM)模块;
*5 进阶UART模块x2: 支持SPI 主从模式(UART 0/1模块)。

1T 8051宽电压Base Line: 12位ADC的MG82F6D/6P系列

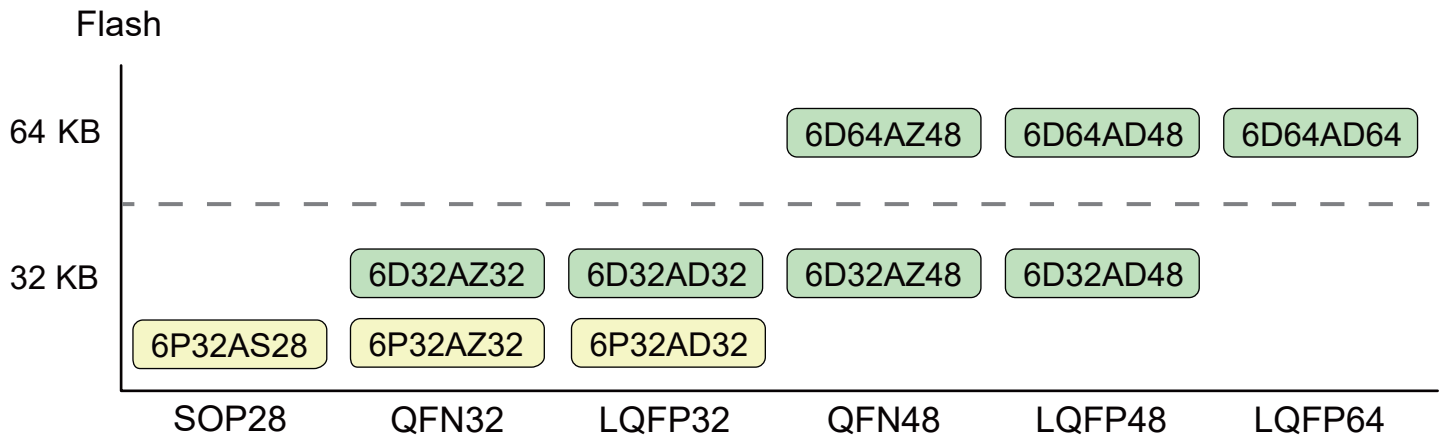

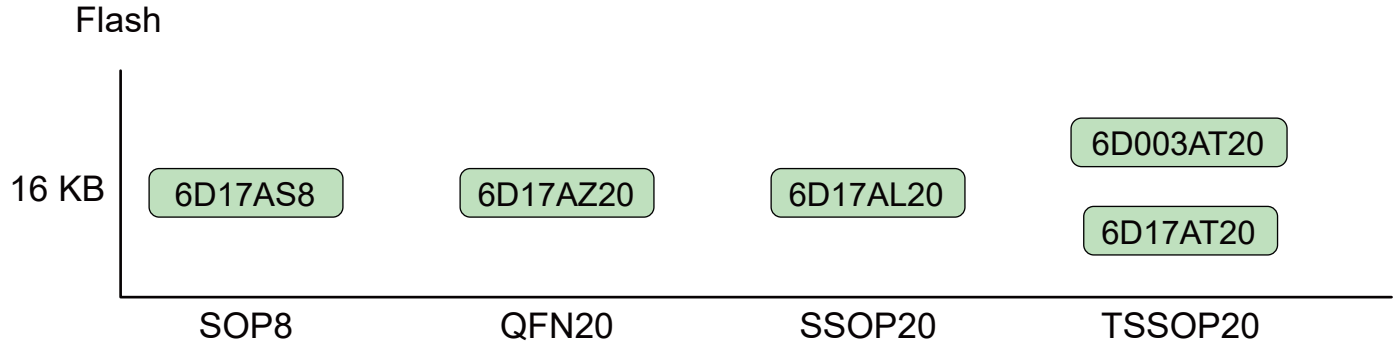

型号	工作电压	Flash ROM / Data RAM	最高主频	Timer (16-Bit) / IO	12-Bit ADC / 比较器	功能及特色	PCA / PWM	看门狗	ISP / IAP	封装
MG82F6D003*1	1.8V~5.5V	16KB	36MHz*5	4 + RTC	8-CH	UART*2x2,SPI,I²C S/W I²C,LIN,CRC16	1	有*3	7.5KB Max.	TSSOP20
		1KB		17	无		8-CH		15.5KB Max.*4	
MG82F6D17*1	1.8V~5.5V	16KB	36MHz*5	4 + RTC	8-CH	UART*2x2,SPI,I²C S/W I²C,LIN,CRC16	1	有*3	7.5KB Max.	SOP8 QFN20 SSOP20 TSSOP20
		1KB		5/17	无		8-CH		15.5KB Max.*4	
MG82F6P32*1	1.8V~5.5V	32KB	32MHz*5	6 + RTC	8-CH	OPAx2, PGA, PD decode, UART*2x2, SPI,I²Cx2 S/W I²C, CRC16/32	2	有*3	7.5KB Max.	SOP28 QFN32 LQFP32
		2KB		25/29	2		8-CH		31.5KB Max.*4	
MG82F6D32*1	1.8V~5.5V	32KB	36MHz*5	4 + RTC	10-CH	UART*2x2,SPI,I²Cx2 S/W I²C,LIN,CRC16	1	有*3	7.5KB Max.	QFN32 LQFP32 QFN48 LQFP48
		2KB		29/44	2		8-CH		31.5KB Max.*4	
MG82F6D64*1	1.8V~5.5V	64KB	36MHz*5	5 + RTC	16-CH	UART*2x4,SPI,I²Cx2 S/W I²C,LIN,CRC16	1	有*3	7.5KB Max.	QFN48 LQFP48 LQFP64
		4KB		44/59	3		8-CH		63.5KB Max.*4	

支持代码保护
*1 支持仿真器, SOP8除外;
*2 支持SPI 主机;
*3 支持Watch模式;
*4 支持S/W设置;
*5 内部RC振荡器有12MHz和11.059MHz，默认使用12MHz的RC振荡器。频漂：±1%，25℃；±2%，-40℃~105℃。

1T 8051宽电压Base Line: 10位ADC的MA82G/MG82F/MG82G 5x/6x系列

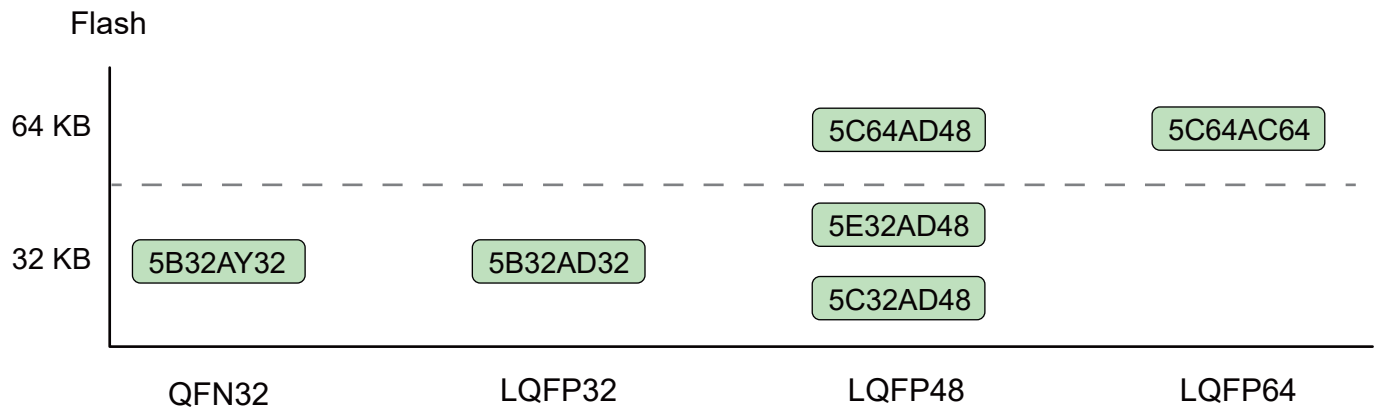

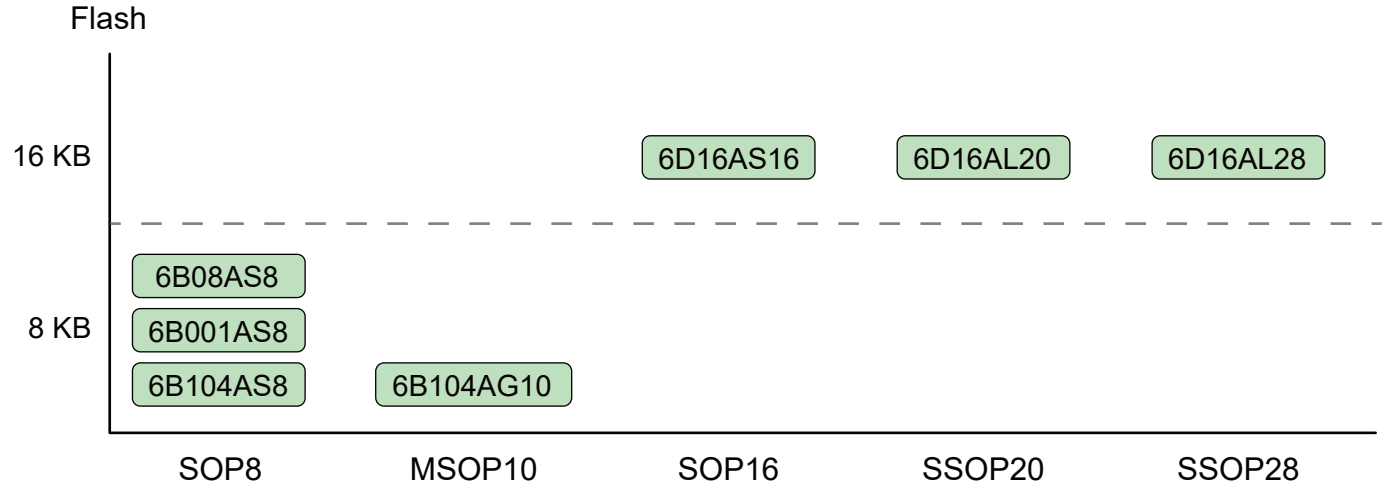

型号	工作电压	Flash ROM / Data RAM	最高主频	定时器 (16-Bit) / IO	10-Bit ADC / 比较器	功能及特色	PCA / PWM	看门狗	ISP / IAP	封装
MG82F6B08[*1] **MG82F6B001**[*1] **MG82F6B104**[*1]	2.4V~5.5V	8KB / 1KB	16/22.12 MHz[*6]	3+ RTC / 6/8	6-CH / 1	UART[*2],SPI,LIN S/W I²C,I²C,CRC16	1 / 4-CH	有[*3]	3.5KB Max. / EEPROM 512B IAP Default NA	SOP8 MSOP10
MG82F6D16[*1]	1.8V~5.5V	16KB / 1KB	32MHz[*5]	3 + RTC / 13/17/25	8-CH / 1	UART[*2],SPI,LIN I²C,S/W I²C,CRC16	1 / 6-CH	有[*3]	7.5KB Max. / 15.5KB Max.[*4]	SOP16 SSOP20 SSOP28
MA82G5B32[*1]	1.8V~5.5V	32KB / 2KB	25MHz[*5]	3 + RTC / 29	8-CH / 无	UART[*2]x2,SPI ISO-7816,LIN,I²Cx2	1 / 8-CH	有[*3]	4KB Max. / 31.5KB Max[*4]	QFN32 LQFP32
MA82G5C32[*1]	1.8V~5.5V	32KB / 2KB	32MHz[*5]	5 + RTC / 44	16-CH / 3	UART[*2]x4,SPI/QPI I²Cx2,LIN,ISO-7816x3	2 / 12-CH	有[*3]	7.5KB Max. / 31.5KB Max.[*4]	LQFP48
MA82G5C64[*1]	1.8V~5.5V	64KB / 4KB	32MHz[*5]	5 + RTC / 59	16-CH / 3	UART[*2]x4,SPI/QPI I²Cx2,LIN,ISO-7816x3	2 / 12-CH	有[*3]	7.5KB Max. / 63.5KB Max.[*4]	LQFP48 LQFP64
MG82G5E32[*1]	1.8V~5.5V	32KB / 2KB	32MHz[*5]	4 + RTC / 44	8-CH / 2	UART[*2]x2,SPI,I²C S/W I²C,CRC16	1 / 8-CH	有[*3]	7.5KB Max. / 31.5KB Max.[*4]	LQFP48

支持代码保护
[*1] 支持仿真器,SOP8除外; [*2] 支持SPI主机; [*3] 支持Watch模式; [*4] 支持S/W设置;
[*5] 内部RC荡器有12MHz和11.059MHz，默认使用12MHz的RC振荡器。频漂为：±1%，25°C；±2%，-40℃~85°C;
[*6] 内部RC振荡器有16MHz和22.12MHz。频漂为：±2%，25°C; ±3.8%，-40°C~85°C。

车规等级单片机: MGEQ1C064

型号	工作电压	Flash ROM / Data RAM	最高主频	Timer (16-Bit) / IO	12-Bit ADC / 比较器	功能及特色	PCA / PWM	看门狗	ISP / IAP	封装
MGEQ1C064*1	2.4V~5.5V	64KB	36MHz	5 + RTC	16-CH	UART*2x2,SPI,I²Cx2 S/W I²C,LIN,CRC16	1	有*2	7.5KB Max.	LQFP48
		4KB		44	3		8-CH		63.5KB Max.*3	

通过车规等级AEC-Q100 Grade 2可靠性认证 (支持工作温度: -40~105°C)

支持代码保护;
*1 支持 SPI 主机;
*2 支持Watch模式;
*3 支持S/W设置。

1T 8051单电压单片机: MA8系列

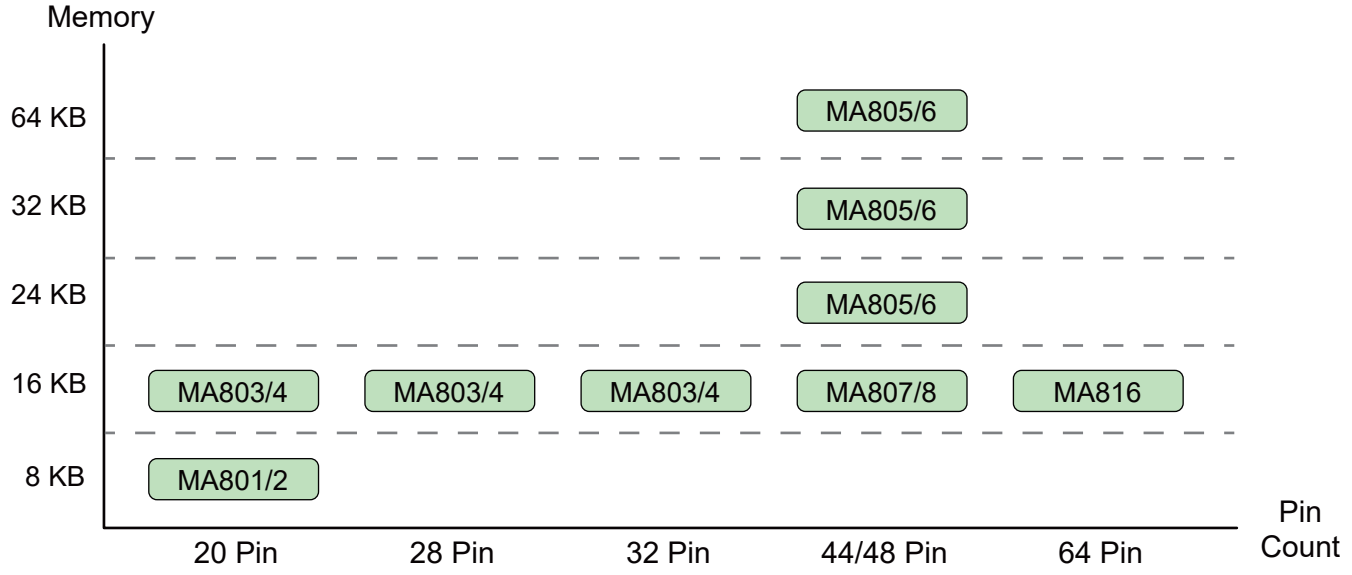

型号	工作电压	Flash ROM / Data RAM	最高主频	定时器 (16-Bit) / IO	ADC / 比较器	通讯接口	PCA / PWM	看门狗	ISP / IAP	封装
MA801 MA802	4.5V~5.5V	8KB	25MHz	2	8-Bit,8-CH	UART,SPI	1	有	3KB Max	SOP20 PDIP20 TSSOP20
	2.4V~3.6V	256B		15	无		2-CH		8KB Max	
MA803 MA804	4.5V~5.5V	15.5KB	25MHz	2	10-Bit,8-CH	UART,SPI	1	有	3.5KB Max	SOP20/28 PDIP20/28 TSSOP20/28 LQFP32
	2.4V~3.6V	256B+256B		15/23/27	无		2/4-CH		15.5KB Max	
MA805-24*1 MA806-24*1	4.5V~5.5V	24KB	24MHz*2	3	10-Bit,8-CH	UARTx2,SPI	1	有*4	4KB Max	PDIP40 LQFP44
	2.4V~3.6V	256B+1024B		37/41	无		6-CH		64KB Max*5	
MA805-32*1 MA806-32*1	4.5V~5.5V	32KB	24MHz	3	10-Bit,8-CH	UARTx2,SPI	1	有*4	4KB Max	PDIP40 LQFP44
	2.4V~3.6V	256B+1024B		37/41	无		6-CH		64KB Max*5	
MA805-64*1 MA806-64*1	4.5V~5.5V	64KB	24MHz	3	10-Bit,8-CH	UARTx2,SPI	1	有*4	4KB Max	PDIP40 LQFP44
	2.4V~3.6V	256B+1024B		37/41	无		6-CH		64KB Max*5	
MA807 MA808	4.5V~5.5V	16KB	12MHz*3	3	无	UART	无	有	4KB Max	LQFP44
	2.4V~3.6V	256B+256B		41	1		1-CH		16KB Max*5	
MA816	4.5V~5.5V	16KB	12MHz*3	3	无	UART	无	有	4KB Max	LQFP64
		256B+256B		57	1		1-CH		15.5KB Max*5	

支持代码保护
*1 支持仿真器;
*2 默认出厂设置22.118MHz(常温下低于±1%温漂, -20℃~50℃下低于±2% 温漂, -40℃~85℃下低于±4%温漂);
*3 默认出厂设置12MHz(常温下低于±1%温漂, -20℃~50℃下低于±2% 温漂, -40℃~85℃下低于±4%温漂);
*4 支持Watch模式;
*5 软件可调。

12T/6T 8051单电压单片机有内部RC震荡器MG87系列

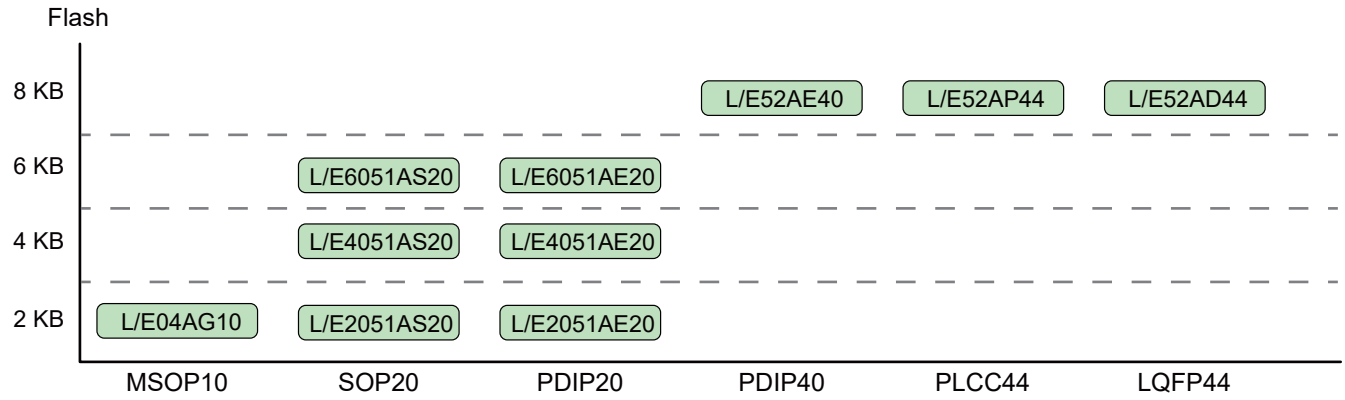

型号	电压	Flash ROM / Data RAM	最高主频	定时器 (16-Bit) / IO	比较器	通讯接口	PCA / PWM	看门狗	ISP / IAP	封装
MG87FL/E52	L:2.4V~3.6V E:4.5V~5.5V	8KB 256B	48MHz @ 12T 24MHz @ 6T	3 32/36	无	UART	无 无	有	3.5KB Max S/W setting.	PDIP40 PLCC44 LQFP44
MG87FL/E2051*	L:2.4V~3.6V E:4.5V~5.5V	2KB 256B	48MHz @ 12T 24MHz @ 6T	2 17	1	UART	无 1-CH	有	3.5KB Max S/W setting.	PDIP20 SOP20
MG87FL/E4051*	L:2.4V~3.6V E:4.5V~5.5V	4KB 256B	48MHz @ 12T 24MHz @ 6T	2 17	1	UART	无 1-CH	有	3.5KB Max S/W setting.	PDIP20 SOP20
MG87FL/E6051*	L:2.4V~3.6V E:4.5V~5.5V	6KB 256B	48MHz @ 12T 24MHz @ 6T	2 17	1	UART	无 1-CH	有	3.5KB Max S/W setting.	PDIP20 SOP20
MG87FL/E04	L:2.4V~3.6V E:4.5V~5.5V	4KB 256B	22.118MHz/Int RC	2 7	1	UART	无 1-CH	有	1.5K. S/W setting.	MSOP10

支持代码保护
* 内建6种高精准RC (常温下低于±1% 温漂, -20℃~50℃下低于±2%温漂,-40℃~85℃下低于±4%温漂)可选: 6M/11.059M/12M/22.118M/24M/24.576MHz。

12T/6T 8051单电压单片机没有内部RC震荡器MPC89系列

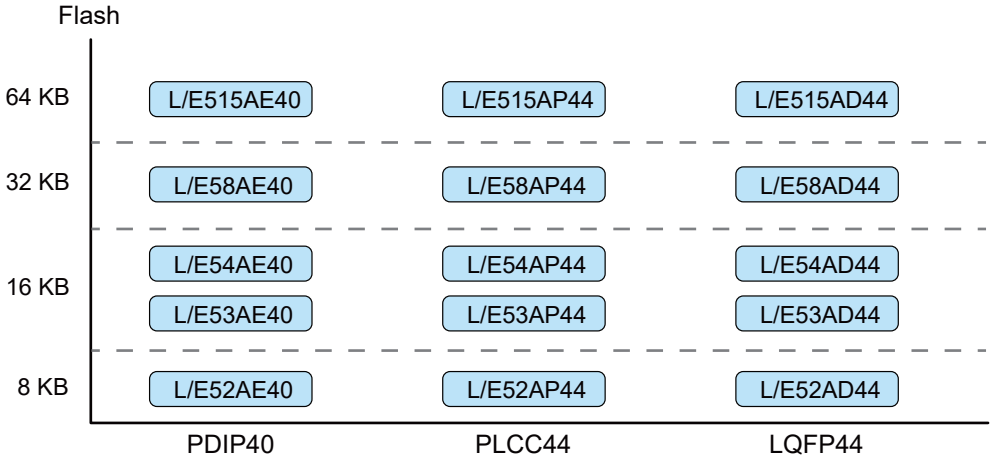

型号	电压	Flash ROM / Data RAM	最高主频	定时器 (16-Bit) / IO	比较器	通讯接口	PCA / PWM	看门狗	ISP / IAP	封装
MPC89L/E52	L:2.4V~3.6V E:4.5V~5.5V	8KB 512B	48MHz @ 12T 24MHz @ 6T	3 32/36	无	UART	无 无	有	4KB Max. 6KB Max.	PDIP40 PLCC44 LQFP44
MPC89L/E53	L:2.4V~3.6V E:4.5V~5.5V	15KB 512B	48MHz @ 12T 24MHz @ 6T	3 32/36	无	UART	无 无	有	4KB Max. 无	PDIP40 PLCC44 LQFP44
MPC89L/E54	L:2.4V~3.6V E:4.5V~5.5V	16KB 1280B	48MHz @ 12T 24MHz @ 6T	3 32/36	无	UART	无 无	有	4KB Max. 46KB Max.	PDIP40 PLCC44 LQFP44
MPC89L/E58	L:2.4V~3.6V E:4.5V~5.5V	32KB 1280B	48MHz @ 12T 24MHz @ 6T	3 32/36	无	UART	无 无	有	4KB Max. 30KB Max.	PDIP40 PLCC44 LQFP44
MPC89L/E515	L:2.4V~3.6V E:4.5V~5.5V	63KB 1280B	48MHz @ 12T 24MHz @ 6T	3 32/36	无	UART	无 无	有	4KB Max. 无	PDIP40 PLCC44 LQFP44

支持代码保护

8051 USB单片机

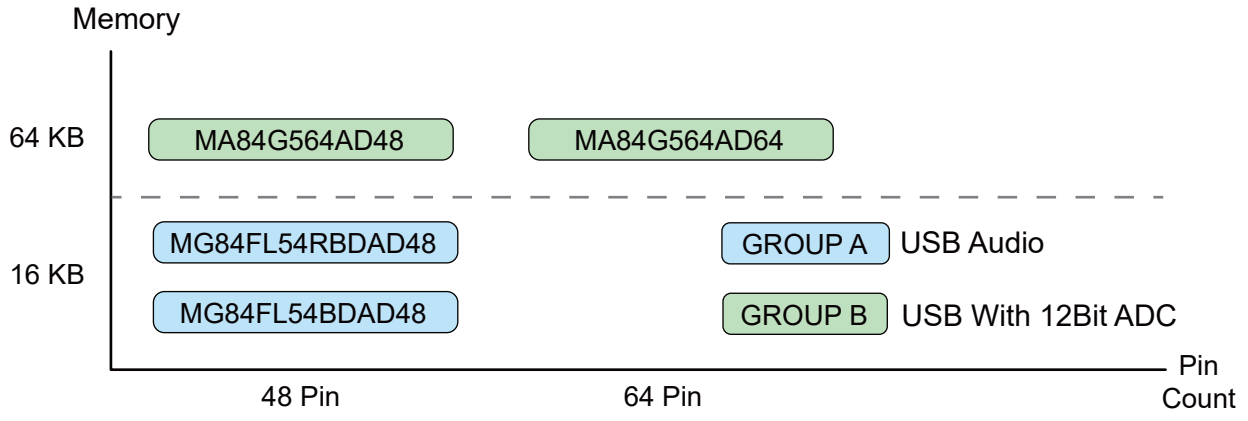

MG84/MA84系列(USB FS)

型号	电压	Flash ROM / Data RAM	最高主频	定时器(16-Bit) / IO	ADC / 比较器	通讯接口	PCA / PWM	看门狗	USB 端点	ISP / IAP	封装
MG84FL54BD	2.7V~3.6V	16KB	24MHz	3	无	USB, UART, TWI(I²C), SPI	无	无	4	4KB Max.	LQFP48
		832B		36	无		无			15KB Max.	
MG84FL54RBD	2.7V~3.6V	16KB	24MHz	3	无	USB, UART, TWI(I²C), SPI	无	无	6	4KB Max.	LQFP48
		256B		31	无		无			15KB Max.	
MA84G564 *1	2.0V~5.5V	64KB	36MHz*2	4	12-Bit, 8-CH	USB, UARTx2, TWI(I²C), SPI	1	有*4	11	4KB Max.	LQFP48
		4352B		41/55	无		6-CH			63.5KB Max.*5	LQFP64

*1 支持仿真器;
*2 默认出厂设置12MHz(常温下低于±1%温漂,-40℃~85℃下低于±1.5%温漂,USB联机下±0.25% 温漂);
*3 支持SPI主机;
*4 支持Watch模式;
*5 软件可调。

MA1xx系列USB桥芯片

型号	电压	USB速度	功能说明	特色	驱动	封装
MA111	2.4V~5.5V	全速*1	USB HID 转串行桥接器	UART, SPI Master, TWI(I²C) Master, GPIO	免驱	SOP16, QFN16
MA112	3.0V~5.5V	全速*1	USB 转 UART 桥接器 支持MS Windows 驱动	Virtual COM(TXD/RXD)	操作系统	SOP16, QFN16
MA113	3.0V~5.5V	全速*1	USB 转 UART 桥接器, RS-232 调制解调器信号、RS-485 支持MS Windows 驱动	Virtual COM(TXD/RXD) RS-232 调制解调器信号 RS-485 收发器控制	操作系统	SOP16, QFN16

*1 默认出厂设置12MHz(常温下低于±1%温漂,-40℃~85℃下低于±1.5%温漂,USB联机下±0.25% 温漂)。

LDO产品

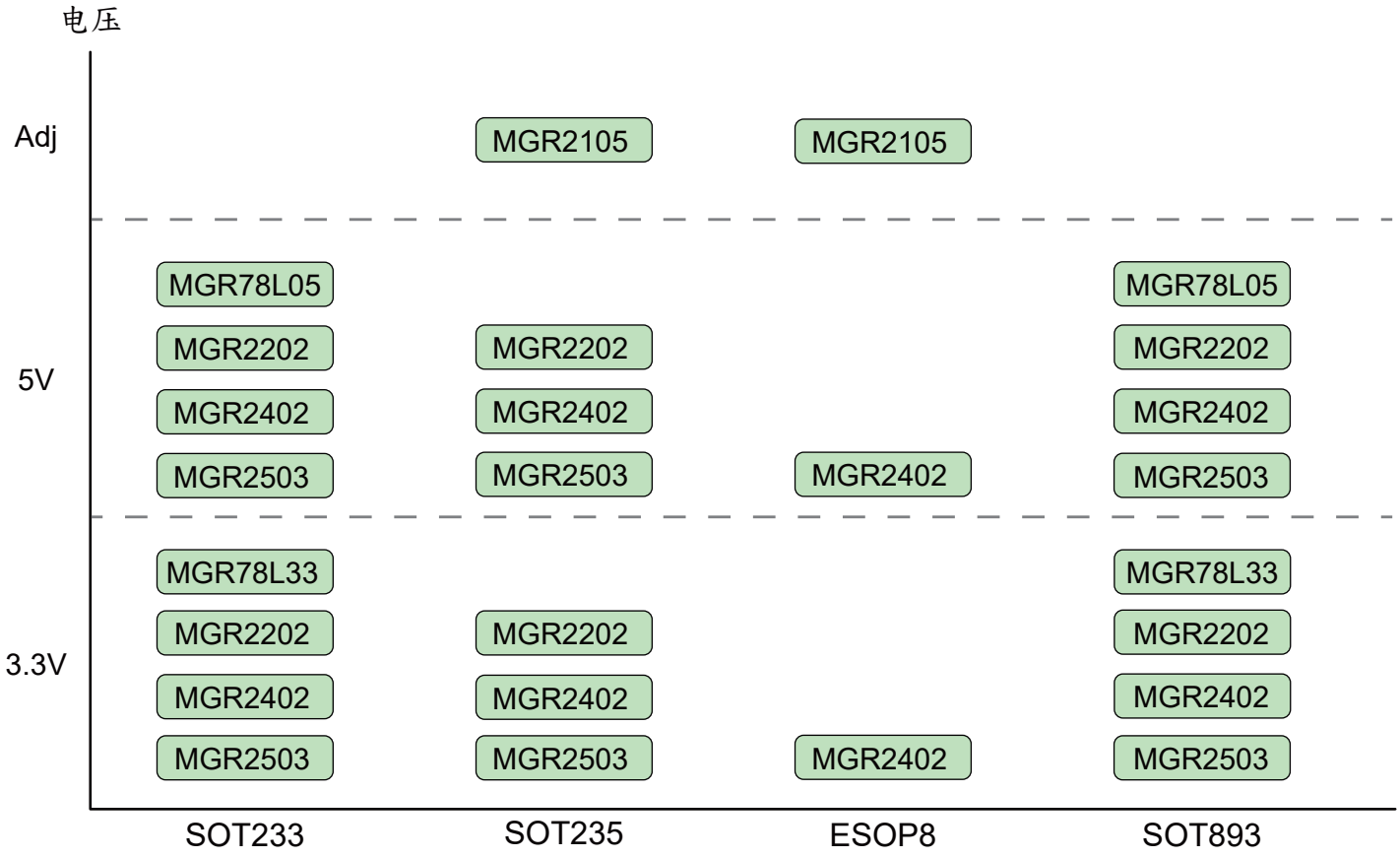

型号	Min. V_{IN}(V)	Max. V_{IN}(V)	I_{OUT} (mA)	V_{OUT} (V)	I_Q (uA)	R_{ON} (Ω)	$\triangle V_{LINE}$ (%/V)	$\triangle V_{LOAD}$ (mV)	PSRR @1KHz (dB)	C_{OUT} (uF)	EN	封装
MGR78L33 MGR78L05	V_{OUT}+2	30	100	3.3/5	300	~20	5	20	> 80	0.1	无	SOT233 SOT893
MGR2105	7	100	50	Adj[*1]	35	~50	3mV	20	65	10	有	SOT235 ESOP8
MGR2202	2.7	24	150	3.3/5	1.52	< 5	0.01	45	> 80	1	无	SOT233 SOT235 SOT893
MGR2402	2.7	40	250	3.3/5	1.2	4	0.01	15	> 80	1	有	SOT233 SOT235 SOT893 ESOP8
MGR2503	2.5	5.5	300	3.3/5	0.5	1.33	0.1/0.3	12/30 (1 to 150mA)	55-60	1	有	SOT233 SOT235 SOT893

[*1] Adj表示电压可调整。

封装类型-LDO

代码	描述	代码	描述
G	SOT	V	23-3
S	ESOP	B	23-5
		X	89-3
		8	8

BLDC产品

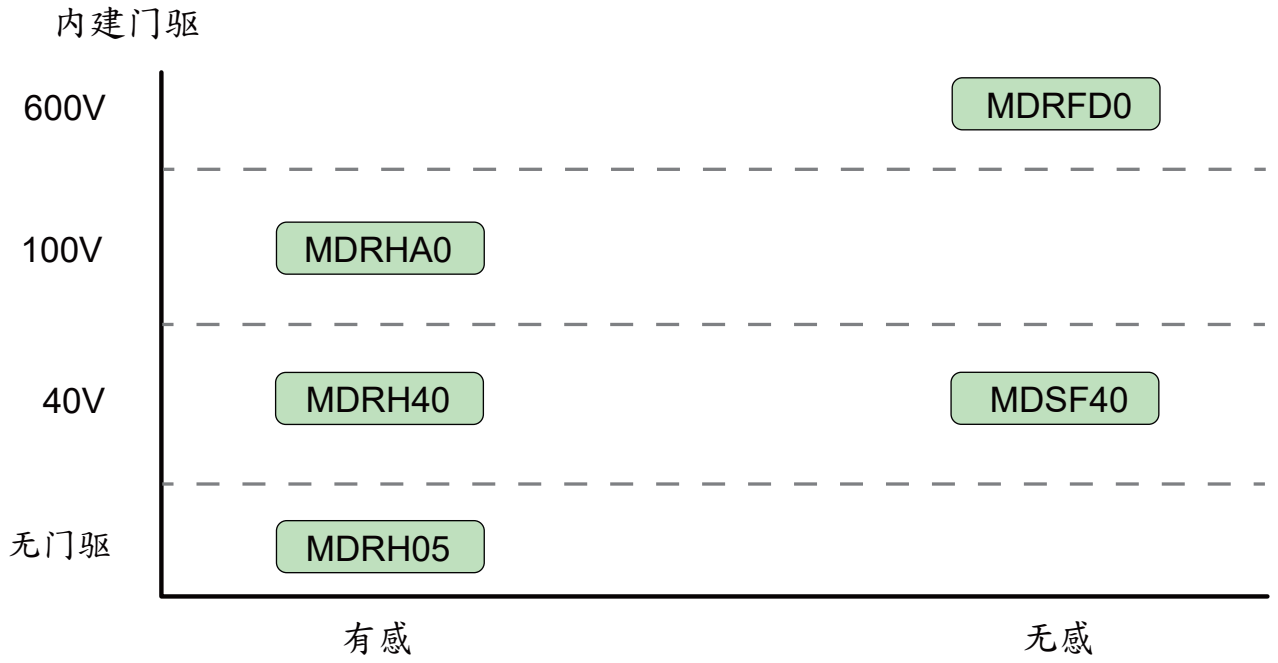

型号	描述	输入电压	门驱	V_{IN}	工作频率	EEPROM	ADC 10Bit	Capture 16Bit	OPA	操作温度	封装
MDRH05[*1]	3相BLDC马达控制器	4.5~5.5V	无	5V	48MHz	无	8 CH	1 CH	无	-40℃~105℃	SSOP28
MDRH40[*1]	3相BLDC马达控制器，内建40V门驱，5V LDO	4.5~5.5V	40V P/N	40/5V	48MHz	无	4 CH	1 CH	无	-40℃~105℃	SSOP28(W) QFN32
MDRHA0[*1]	3相BLDC马达控制器，内建100V门驱，5V LDO	4.5~5.5V	100V N/N	15/5V	48MHz	无	8 CH	1 CH	无	-40℃~105℃	LQFP48
MDSF40[*1*2]	3相PMSM/BLDC FOC 无感马达控制器，内建40V门驱，5V LDO	4.5~5.5V	40V P/N	40/5V	48MHz	256Byte	8 CH[*3]	1 CH	3[*4]	-40℃~105℃	LQFP48
MDRFD0[*1*2]	3相PMSM/BLDC FOC 无感马达控制器，内建600V门驱，5V LDO	4.5~5.5V	600V N/N	15/5V	48MHz	无	8 CH[*3]	1 CH	2[*4]	-40℃~105℃	LQFP48

*1 弦波控制；支持16-Bit PWM; UART接口；32位乘除法；
*2 MDSF40支持I²Cx1; MDSF40/MDRFD0支持IR/RF x1 接口；
*3 ADC有2-CH是无感的FOC 电流量测；
*4 OPA有2-CH是无感回授马达电流使用，而MDSF40有额外1-CH给周边使用。

封装类型

代码	描述	代码	描述	代码	描述
AB	COB	AC	LQFP (10mm x 10mm)	AD	LQFP (7mm x 7mm)
AE	PDIP	AF	PQFP	AG	MSOP
AL	SSOP	AM	TQFP	AP	PLCC
AS	SOP	AT	TSSOP	AY	QFN (厚:0.75mm)
HS	SOP (散热片)	AK	TOxxx	AZ	QFN (厚:0.55mm)
AR	SOT	AI	Ink die	AN	DFN
AW	Wafer	WL	SSOPW (209mil Outline Dimensions)	AH	DICE

编码规则 - M0

MG 32 F 0 2A 128 AD 48

megawin

Device family
32 = 32 bit MCU

Application family
F = Mainstream
L = Low power

MCU series
0 = Arm® Cortex®-M0

Device series
A = Base Line
V = Value Line
U = USB Line
W = Wireless Line

Program memory size
132 = 132 Kbyte
128 = 128 Kbyte
072 = 72 Kbyte
064 = 64 Kbyte
032 = 32 Kbyte

Package type
AS = SOP
AD = LQFP
AL = SSOP
AT = TSSOP
AY = QFN(Thick:0.75mm)
AZ = QFN(Thick:0.55mm)

Pin count
80 = 80 pins
64 = 64 pins
48 = 48 pins

编码规则 - M3

MG 32 F 1 0 3 C B T 6

megawin

Device family
32 = 32 bit MCU

Application family
F = Mainstream

MCU series
1 = Arm® Cortex®-M3

Pin count
V = 100 pins
R = 64 pins
C = 48 pins

Flash memory size
C = 256 Kbyte
B = 128 Kbyte
9 = 96 Kbyte

Package type
T = LQFP

Temperature
6 = -40°C to 85°C
7 = -40°C to 105°C

编码规则 - 车规 MCU

MG E Q1 C 064 AD 48

megawin

MCU type
E = 8 bit
T = 32 bit

Automotive Grade
Q = AEC-Q series
1 = Product series

Temperature
A = -40°C to 150°C
B = -40°C to 125°C
C = -40°C to 105°C

Flash memory size

Package type
AD = LQFP

Pin count
48 = 48 pins

MG官网　　微信

www.megawin.com.tw

台湾总公司
笙泉科技股份有限公司
Megawin Technology Co., Ltd.
302082 新竹县竹北市台元一街8号7楼之1
7F-1, No.8, Taiyuan 1st St., Jhubei City, Hsinchu County 302082, Taiwan
TEL: +886-3-5601501　FAX: +886-3-5601510

笙泉科技(深圳)有限公司
Megawin Technology (Shenzhen) Co., Ltd.
中国深圳市福田区车公庙泰然九路海松大厦B-905室
Rm 905, 9/F., Block B, HaiSong Building, Tairan 9th Road,
Chegongmiao, Futian District, Shenzhen, China
TEL:+86-755-8343-5163、+86-755-8343-5119　FAX:+86-755-8384-3144