产品分类

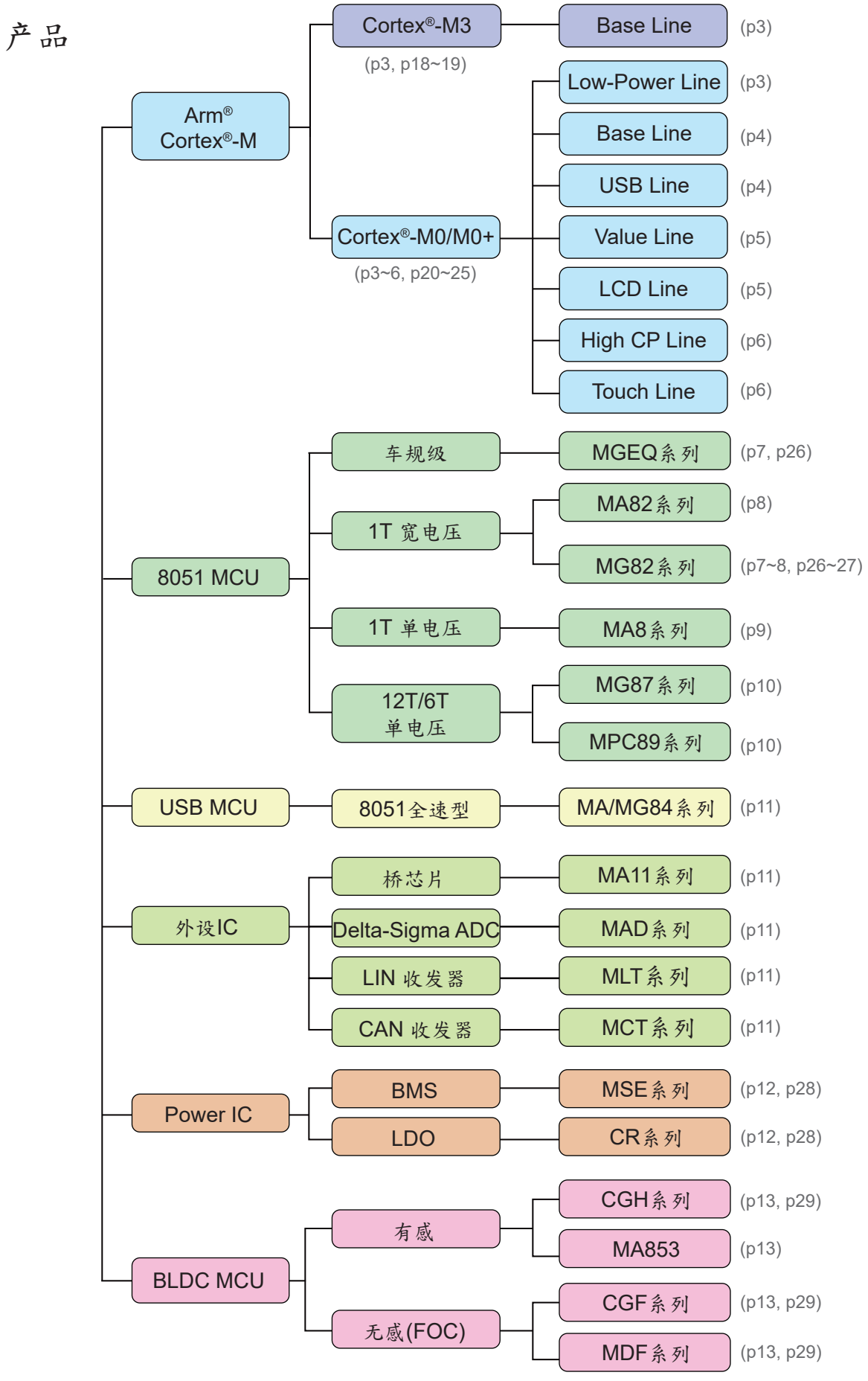
产品
Arm® Cortex®-M
Cortex®-M3
(p3, p18~19)
Base Line (p3)
Cortex®-M0/M0+
(p3~6, p20~25)
Low-Power Line (p3)
Base Line (p4)
USB Line (p4)
Value Line (p5)
LCD Line (p5)
High CP Line (p6)
Touch Line (p6)
8051 MCU
车规级
MGEQ系列 (p7, p26)
1T 宽电压
MA82系列 (p8)
MG82系列 (p7~8, p26~27)
1T 单电压
MA8系列 (p9)
12T/6T 单电压
MG87系列 (p10)
MPC89系列 (p10)
USB MCU
8051全速型
MA/MG84系列 (p11)
外设IC
桥芯片
MA11系列 (p11)
Delta-Sigma ADC
MAD系列 (p11)
LIN 收发器
MLT系列 (p11)
CAN 收发器
MCT系列 (p11)
Power IC
BMS
MSE系列 (p12, p28)
LDO
CR系列 (p12, p28)
BLDC MCU
有感
CGH系列 (p13, p29)
MA853 (p13)
无感(FOC)
CGF系列 (p13, p29)
MDF系列 (p13, p29)

Arm® Cortex®-M3 Base Line

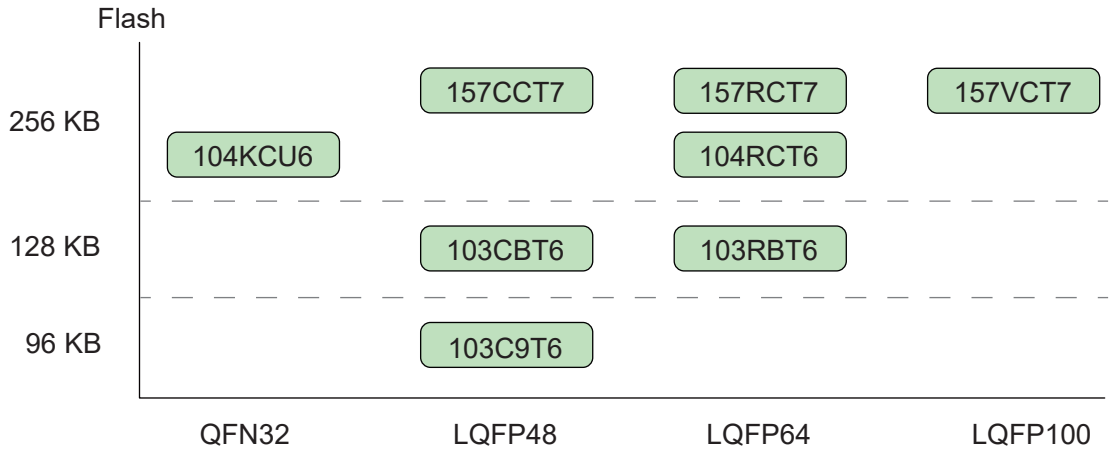

型号	工作电压	Flash ROM	Data RAM	最高主频	20-Bit 定时器	IO	12-Bit ADC	比较器	功能及特色	封装
MG32F103	2V~3.6V	96KB 128KB	28KB	72MHz	4+RTC	37 51	10-CH 16-CH	2	UARTx3, I²C x2, SPI Mx1, SPI S x2,QSPI,I²S,USB, LED SEG x8	LQFP48 LQFP64
MG32F104	2V~3.6V	256KB	36KB	96MHz	4+RTC	25 51	16-CH	2	UARTx3, I²C x2, SPI Mx1, SPI S x2,QSPI,I²S,USB, LED SEG x8	QFN32 LQFP64
MG32F157	2V~3.6V	256KB	64KB	96MHz	8+RTC	37 51 80	18-CH	3*1	UARTx5, I²C x2, SPIx3, QSPI,CAN,USB,SDIO CRC,OPA x3,AES,DAC x2,ADC x3	LQFP48 LQFP64 LQFP100

*1比较器与OPA共享。

Low-Power Line Arm® Cortex®-M0+

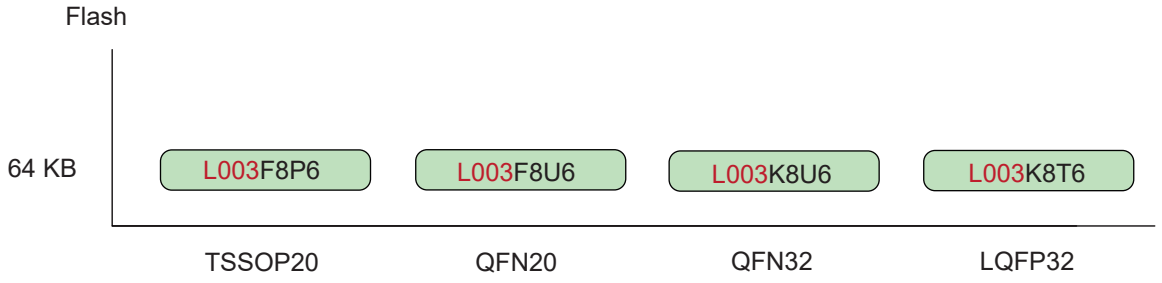

型号	工作电压	Flash ROM	Data RAM	最高主频	定时器	IO	12-Bit ADC	比较器	功能及特色	CCP*4	ISP/IAP	封装
MG32L003*1	2.5V~ 5.5V	64KB	4KB	24MHz	9+RTC LP Timer	16/28	15-CH	1*5	UART*2x2,LPUART, I²C,SPI,PWM, CRC16,1-Wire	6-CH	有*3	TSSOP20 QFN20 QFN32 LQFP32

*1 支持仿真器;
*2 UART模块 x2：支持SPI 主模式, 不支持从模式;
*3 和Flash ROM区共同空间;
*4 CCP: I(捕获/比较/PWM)模块;
*5 Low Voltage Detector (LVD: 低电压指令) / Voltage Comparator (ACMP: 比较器)

Arm® Cortex®-M0 Base Line

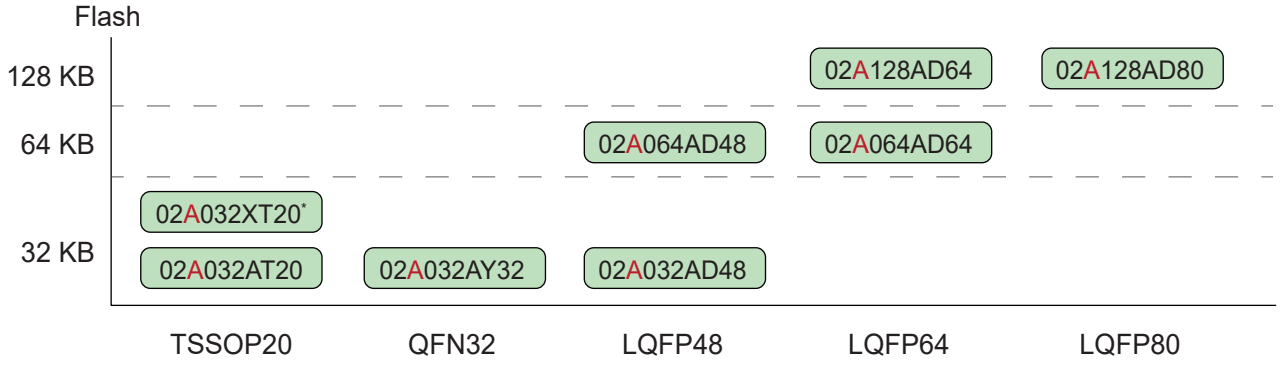

型号	工作电压	Flash ROM	Data RAM	最高主频	定时器	IO	12-Bit ADC	比较器	功能及特色	CCP*4	ISP/IAP	封装
MG32F02A032*1	1.8V~5.5V	32KB	4KB	48MHz	5+RTC	17/29/44	12-CH	2	UART*2 x2, I²C,SPI/QPI, PWM,CRC32, DMA	4-CH	有*3	TSSOP20 QFN32 LQFP48
MG32F02A064*1	1.8V~5.5V	64KB	8KB	48MHz	7+RTC	44/59	16-CH	2	UART*5x7, I²Cx2,SPI*6 x4, CRC32,DMA,DAC,EMB	8-CH	有*3	LQFP48 LQFP64
MG32F02A128*1	1.8V~5.5V	128KB	16KB	48MHz	7+RTC	59/73	16-CH	2	UART*5x7, I²Cx2,SPI*6 x4, CRC32,DMA,DAC,EMB	8-CH	有*3	LQFP64 LQFP80

* MG32F02A032XT20支持工作温度：-40~125°C;
*1 支持仿真器;
*2 支持SPI 主机;
*3 和Flash ROM 区共同空间;
*4 CCP: (捕获/比较/PWM)模块;
*5 高级UART模块x3:支持SPI主机/从机(UART 0/1/2模块);
基础UART模块x4:支持标准UART模式(UART 4/5/6/7模块);
*6 高级SPI模块x1:支持SPI/QPI/OPI (SPI 0模块);
基础SPI模块x3:支持标准SPI模式(可配置 UART 0/1/2模块)。

Arm® Cortex®-M0 USB Line

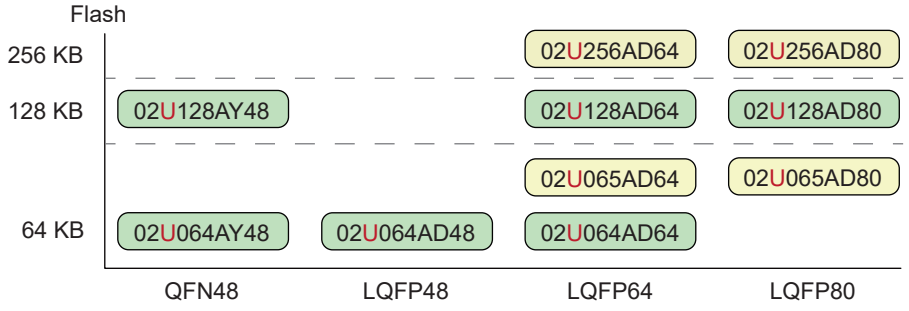

型号	工作电压	Flash ROM	Data RAM	最高主频	定时器	IO	12-Bit ADC	比较器	功能及特色	CCP*3	ISP/IAP	封装
MG32F02U064*1	1.8V~5.5V~	64KB	16KB	48MHz	7+RTC	41/56	16-CH	2	UART*4 x7,I²C x2, SPI*5 x4, USB,CRC32, DMA, DAC, EMB	8-CH	有*2	QFN48 LQFP48 LQFP64
MG32F02U065*1	1.8V~5.5V	64KB	16KB	48MHz	7+RTC	41/56	16-CH	2	UART*4 x7,I²C x2, SPI*5 x4, USB,CRC32,DMA,DAC,EMB,ARGB	8-CH	有*2	LQFP64 LQFP80
MG32F02U128*1	1.8V~5.5V	128KB	16KB	48MHz	7+RTC	56/70	16-CH	2	UART*4 x7,I²C x2, SPI*5 x4, USB,CRC32, DMA, DAC, EMB	8-CH	有*2	QFN48 LQFP64 LQFP80
MG32F02U256*1	1.8V~5.5V	256KB	32KB	48MHz	7+RTC	56/70	16-CH	2	UART*4 x7,I²C x2, SPI*5 x4, USB,CRC32, DMA, DAC, EMB	8-CH	有2	QFN48 LQFP64 LQFP80

<黄色底代表即将推出>
*1 支持仿真器;
*2 和Flash ROM 区共同空间;
*3 CCP: (捕获/比较/PWM)模块;
*4 高级UART模块x3:支持SPI主机/从机(UART 0/1/2模块);
基础UART模块x4:支持标准UART模式(UART 4/5/6/7模块);
*5 高级SPI模块x1:支持SPI/QPI/OPI (SPI 0模块);
基础SPI模块x3:支持标准SPI模式(可配置 UART 0/1/2模块)。

Arm® Cortex®-M0 Value Line

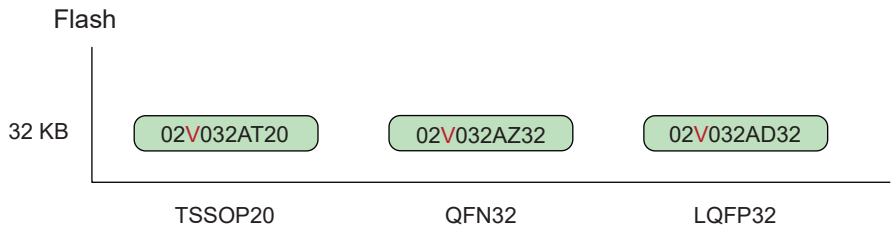

型号	工作电压	Flash ROM	Data RAM	最高主频	定时器	IO	12-Bit ADC	比较器	功能及特色	CCP*4	ISP/IAP	封装
MG32F02V032*1	1.8V~3.6V	32KB	4KB	48MHz	6+RTC	17/29	8-CH	无	UART*2 x3,I²C x2 SPI/QPI,PWM CRC32,DMA,ASB	6-CH	有*3	TSSOP20 LQFP32 QFN32

*1 支持仿真器;
*2 进阶UART模块x2: 支持SPI 主从模式(UART 0/1模块);
*3 和Flash ROM区共同空间;
*4 CCP: (捕获/比较/PWM)模块。

Arm® Cortex®-M0 LCD Line

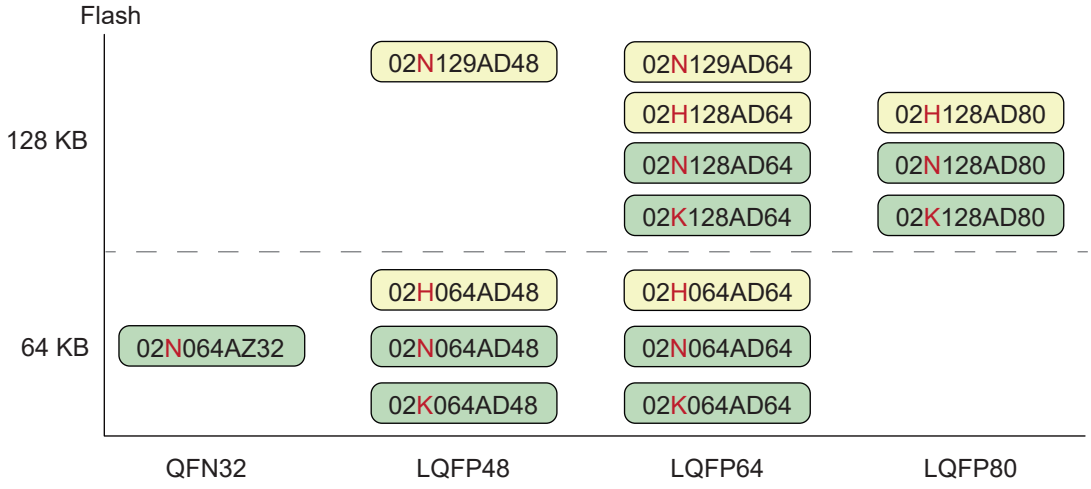

型号	工作电压	Flash ROM	Data RAM	最高主频	定时器	IO	12-Bit ADC	比较器	功能及特色	CCP*3	ISP/IAP	封装
MG32F02K064*1	1.8V~5.5V	64KB	10KB	48MHz	7+RTC	44/59	16-CH	2	UARTx7,I²Cx2,SPIx4,LIN, LCD,OPA,DMA,CRC32	8-CH	有*2	LQFP48 LQFP64
MG32F02K128*1	1.8V~5.5V	128KB	16KB	48MHz	7+RTC	59/73	16-CH	2	UARTx7,I²Cx2,SPIx4,LIN, LCD,OPA,DMA,CRC32	8-CH	有*2	LQFP64 LQFP80
MG32F02N064*1	1.8V~5.5V	64KB	10KB	48MHz	5+RTC	44/59	16-CH	2	UARTx7,I²Cx2,SPIx4,LIN,LCD, CAN,OPA,DMA,CRC32	8-CH	有*2	QFN32 LQFP48 LQFP64
MG32F02N128*1	1.8V~5.5V	128KB	16KB	48MHz	5+RTC	59/73	16-CH	2	UARTx7,I²Cx2,SPIx4,LIN,LCD, CAN,OPA,DMA,CRC32	8-CH	有*2	LQFP64 LQFP80
MG32F02N129*1	1.8V~5.5V	128KB	16KB	72MHz	5+RTC	44/59	16-CH	2	UARTx3,I²Cx2, SPI, LIN, CANx2, DMA,CRC32	8-CH	有*2	LQFP48 LQFP64
MG32F02H064*1	1.8V~5.5V	64KB	10KB	48MHz	7+RTC	44/59	16-CH	2	UARTx7,I²Cx2,SPIx4,LIN,LCD, OPA,DMA,CRC32,△-Σ ADC	8-CH	有*2	LQFP64 LQFP80
MG32F02H128*1	1.8V~5.5V	128KB	16KB	48MHz	7+RTC	59/73	16-CH	2	UARTx7,I²Cx2,SPIx4,LIN,LCD, OPA,DMA,CRC32,△-Σ ADC	8-CH	有*2	LQFP64 LQFP80

<黄色底代表即将推出>
MG32F02N129: 支持工作温度 -40~125°C;
*1 支持仿真器;
*2 和Flash ROM 区共同空间;
*3 CCP: (捕获/比较/PWM)模块。

Arm® Cortex®-M0 High CP Line

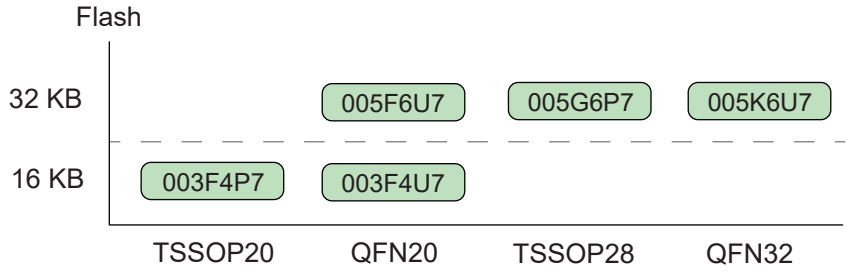

型号	工作电压	Flash ROM	Data RAM	最高主频	定时器	IO	12-Bit ADC	比较器	功能及特色	CCP*2	ISP/IAP	封装
MG32F003*1	2V~5.5V	16KB	2KB	48MHz	3	18	8-CH	无	UARTx2,SPI,I²C, CRC32,UID	5-CH	无	QFN20 TSSOP20
MG32F005*1	2.5V~5.5V	32KB	4KB	60MHz	5	26	10-CH	2	OPAx2,USART, DMAx2,UID,HW Divider	5-CH	有	TSSOP28 QFN20 QFN32

*1 支持仿真器;
*2 CCP: (捕获/比较/PWM)模块。

Arm® Cortex®-M0 Touch Line

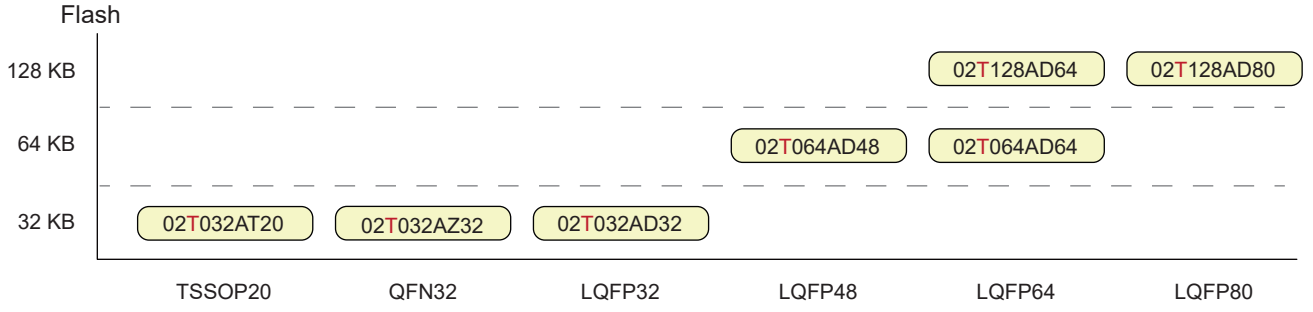

型号	工作电压	Flash ROM	Data RAM	最高主频	定时器	IO	12-Bit ADC	比较器	功能及特色	CCP*4	ISP/IAP	封装
MG32F02T032*1	1.8V~ 3.6V	32KB	4KB	48MHz	6+RTC	17/29	8-CH	无	UART*2 x3,I²C x2 SPI/QPI,PWM,CRC32 DMA,Touch Key x16	6-CH	有*3	TSSOP20 LQFP32 QFN32
MG32F02T064*1	1.8V~ 5.5V	64KB	10KB	48MHz	7+RTC	44/59	16-CH	2	UART*2 x7,I²C x2,SPIx4 LIN,LCD,OPA,CRC32, DMA,Touch Key x16	8-CH	有*3	LQFP48 LQFP64
MG32F02T128*1	1.8V~ 5.5V	128KB	16KB	48MHz	7+RTC	59/73	16-CH	2	UART*2 x7,I²C x2,SPIx4 LIN,LCD,OPA,CRC32, DMA,Touch Key x16	8-CH	有*3	LQFP64 LQFP80

<黄色底代表即将推出>
*1 支持仿真器;
*2 进阶UART模块x2: 支持SPI 主从模式(UART 0/1模块);
*3 和Flash ROM区共同空间;
*4 CCP: (捕获/比较/PWM)模块。

车规等级单片机: MGEQ1C064

型号	工作电压	Flash ROM / Data RAM	最高主频	定时器 (16-Bit) / IO	12-Bit ADC / 比较器	功能及特色	PCA / PWM	看门狗	ISP / IAP	封装
MGEQ1C064*1	2.4V~5.5V	64KB	36MHz	5 + RTC	16-CH	UART*2x2,SPI,I²Cx2 S/W I²C,LIN,CRC16	1	有*2	7.5KB Max.	LQFP48
		4KB		44	3		8-CH		63.5KB Max.*3	

通过车规等级AEC-Q100 Grade 2可靠性认证 (支持工作温度: -40~105°C)
支持代码保护;
*1支持 SPI 主机; *2支持Watch模式; *3支持S/W设置。

1T 8051宽电压Base Line

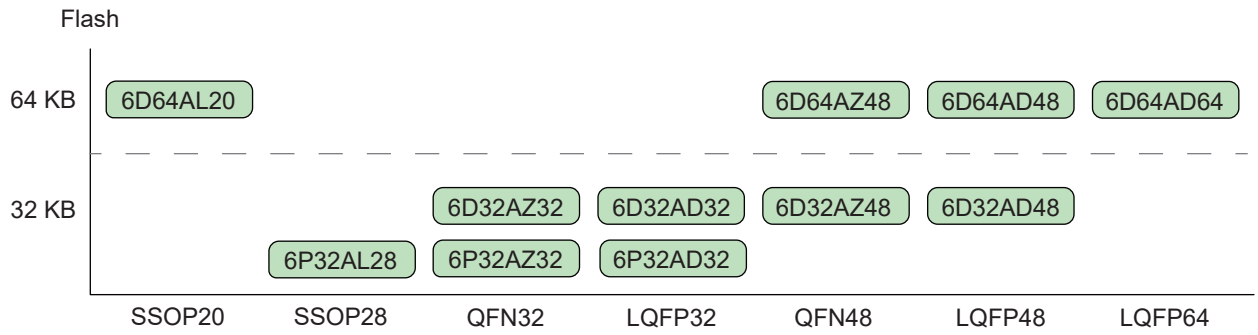

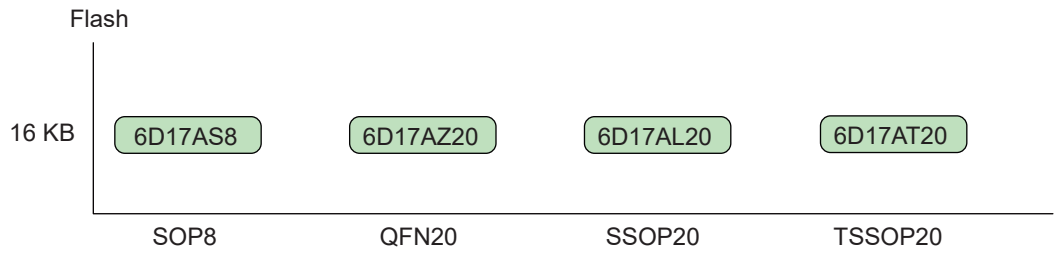

型号	工作电压	Flash ROM / Data RAM	最高主频	定时器 (16-Bit) / IO	12-Bit ADC / 比较器	功能及特色	PCA / PWM	看门狗	ISP / IAP	封装
MG82F6D17*1	1.8V~5.5V	16KB	36MHz*5	4 + RTC	8-CH	UART*2 x2, SPI, I²C S/W I²C, LIN,CRC16	1	YES*3	7.5KB Max.	SOP8 QFN20 SSOP20 TSSOP20
		1KB		5/17	NA		8-CH		15.5KB Max.*4	
MG82F6P32*1	1.8V~5.5V	32KB	32MHz*5	6 + RTC	8-CH	OPAx2, PGA, PD en/decoder,DMA UART*2 x2, SPI, I²Cx2 S/W I²C, CRC16/32	2	YES*3	7.5KB Max.	SSOP28 QFN32 LQFP32
		2KB		25/29	2		8-CH		31.5KB Max.*4	
MG82F6D32*1	1.8V~5.5V	32KB	36MHz*5	4 + RTC	10-CH	UART*2 x2, SPI, I²Cx2 S/W I²C, LIN,CRC16	1	YES*3	7.5KB Max.	QFN32 LQFP32 QFN48 LQFP48
		2KB		29/44	3		8-CH		31.5KB Max.*4	
MG82F6D64*1	1.8V~5.5V	64KB	36MHz*5	5 + RTC	16-CH	UART*2 x4, SPI, I²Cx2 S/W I²C, LIN,CRC16	1	YES*3	7.5KB Max	SSOP20 QFN48 LQFP48 LQFP64
		4KB		44/59	3		8-CH		63.5KB Max.*4	

支持代码保护
*1 支持仿真器, SOP8除外;
*2 支持SPI 主机;
*3 支持Watch模式;
*4 支持S/W设置;
*5 内部RC振荡器有12MHz和11.059MHz，默认使用12MHz的RC振荡器。频漂：±1%，25℃；±2%，-40℃~105℃。

1T 8051宽电压Base Line

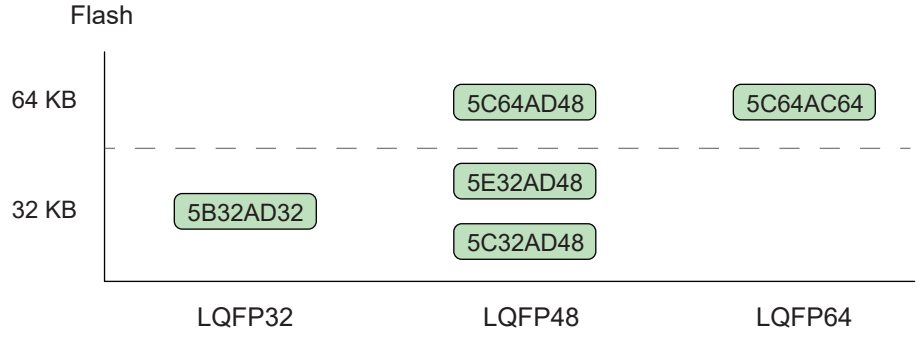

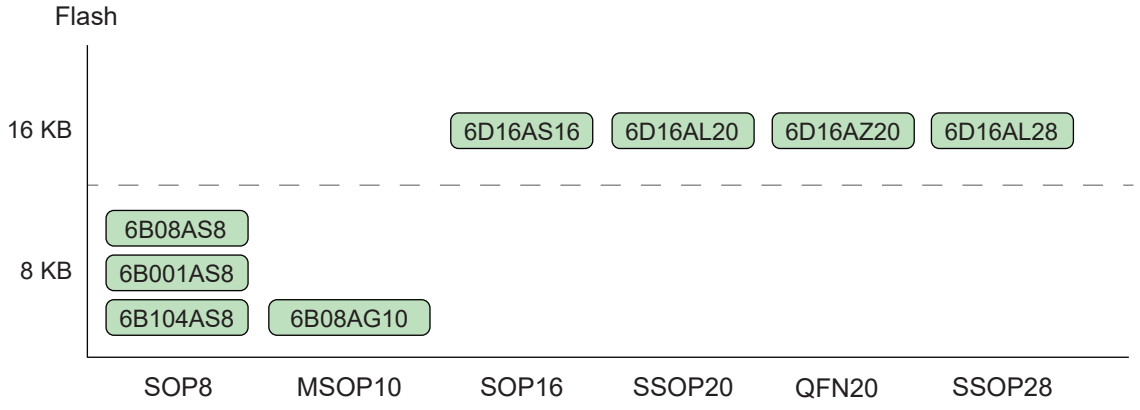

型号	工作电压	Flash ROM / Data RAM	最高主频	定时器 (16-Bit) / IO	10-Bit ADC / 比较器	功能及特色	PCA / PWM	看门狗	ISP / IAP	封装
MG82F6B08*1 MG82F6B001*1 MG82F6B104*1	2.4V~5.5V	8KB 1KB	16/22.12 MHz*6	3 + RTC 6/8	6-CH 1	UART*2,SPI,LIN S/W I²C,I²C,CRC16	1 4-CH	有*3	3.5KB Max. EEPROM 512B IAP Default NA	SOP8 MSOP10
MG82F6D16*1	1.8V~5.5V	16KB 1KB	32MHz*5	3 + RTC 13/17/25	8-CH 1	UART*2,SPI,LIN I²C,S/W I²C,CRC16	1 6-CH	有*3	7.5KB Max. 15.5KB Max.*4	SOP16 SSOP20 QFN20 SSOP28
MA82G5B32*1	1.8V~5.5V	32KB 2KB	25MHz*5	3 + RTC 29	8-CH*7 无	UART*2x2,SPI ISO-7816,LIN,I²Cx2	1 8-CH	有*3	4KB Max. 31.5KB Max.*4	LQFP32
MG82FG5C32*1	1.8V~5.5V	32KB 2KB	32MHz	5 + RTC 44	16-CH 3	UART*2x4,SPI/QPI I²Cx2,LIN,ISO-7816x3	2 12-CH	有*3	7.5KB Max. 31.5KB Max.*4	LQFP48
MG82FG5C64*1	1.8V~5.5V	64KB 4KB	32MHz*5	5 + RTC 59	16-CH 3	UART*2x4,SPI/QPI I²Cx2,LIN,ISO-7816x3	2 12-CH	有*3	7.5KB Max. 63.5KB Max.*4	LQFP48 LQFP64
MG82G5E32*1	1.8V~5.5V	32KB 2KB	32MHz*5	4 + RTC 44	8-CH 2	UART*2x2,SPI,I²C S/W I²C,CRC16	1 8-CH	有*3	7.5KB Max. 31.5KB Max.*4	LQFP48

支持代码保护
*1 支持仿真器,SOP8除外;
*2 支持SPI主机;
*3 支持Watch模式;
*4 支持S/W设置;
*5 内部RC荡器有12MHz和11.059MHz，默认使用12MHz的RC振荡器。频漂为：±1%，25°C；±2%，-40℃~85°C;
*6 内部RC振荡器有16MHz和22.12MHz。频漂为：±2%，25°C; ±3.8%，-40°C~85°C。

1T 8051单电压单片机

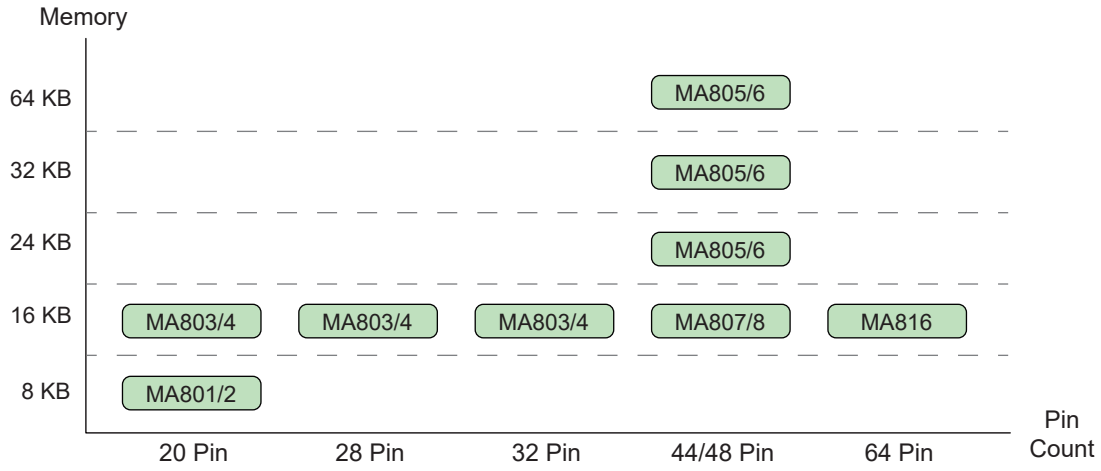

型号	工作电压	Flash ROM / Data RAM	最高主频	定时器 (16-Bit) / IO	ADC / 比较器	通讯接口	PCA / PWM	看门狗	ISP / IAP	封装
MA801 MA802	4.5V~5.5V	8KB	25MHz	2	8-Bit,8-CH	UART,SPI	1	有	3KB Max	SOP20 PDIP20 TSSOP20
	2.4V~3.6V	256B		15	无		2-CH		8KB Max	
MA803 MA804	4.5V~5.5V	15.5KB	25MHz	2	10-Bit,8-CH	UART,SPI	1	有	3.5KB Max	SOP20/28 PDIP20/28 TSSOP20/28 LQFP32
	2.4V~3.6V	256B+256B		15/23/27	无		2/4-CH		15.5KB Max	
MA805-24*1 MA806-24*1	4.5V~5.5V	24KB	24MHz*2	3	10-Bit,8-CH	UARTx2,SPI	1	有*4	4KB Max	PDIP40 LQFP44
	2.4V~3.6V	256B+1024B		37/41	无		6-CH		64KB Max*5	
MA805-32*1 MA806-32*1	4.5V~5.5V	32KB	24MHz	3	10-Bit,8-CH	UARTx2,SPI	1	有*4	4KB Max	PDIP40 LQFP44
	2.4V~3.6V	256B+1024B		37/41	无		6-CH		64KB Max*5	
MA805-64*1 MA806-64*1	4.5V~5.5V	64KB	24MHz	3	10-Bit,8-CH	UARTx2,SPI	1	有*4	4KB Max	PDIP40 LQFP44
	2.4V~3.6V	256B+1024B		37/41	无		6-CH		64KB Max*5	
MA807 MA808	4.5V~5.5V	16KB	12MHz*3	3	无	UART	无	有	4KB Max	LQFP44
	2.4V~3.6V	256B+256B		41	1		1-CH		16KB Max*5	
MA816	4.5V~5.5V	16KB	12MHz*3	3	无	UART	无	有	4KB Max	LQFP64
		256B+256B		57	1		1-CH		15.5KB Max*5	

支持代码保护

*1 支持仿真器;
*2 默认出厂设置22.118MHz(常温下低于±1%温漂, -20℃~50℃下低于±2% 温漂, -40℃~85℃下低于±4%温漂);
*3 默认出厂设置12MHz(常温下低于±1%温漂, -20℃~50℃下低于±2% 温漂, -40℃~85℃下低于±4%温漂);
*4 支持Watch模式;
*5 软件可调。

12T/6T 8051单电压单片机(有内部RC震荡器)

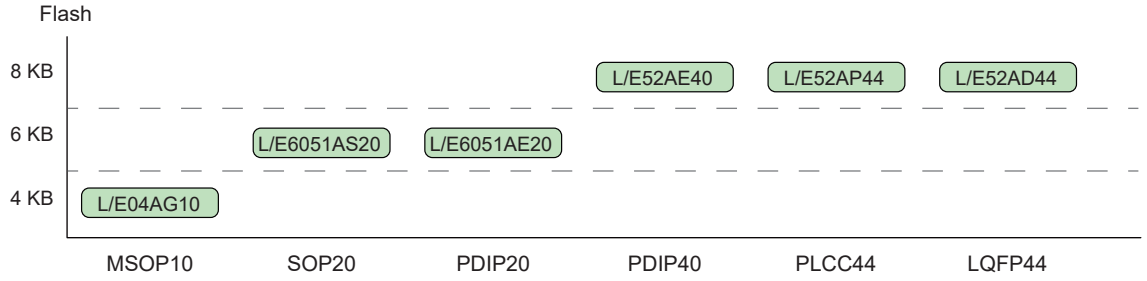

型号	工作电压	Flash ROM / Data RAM	最高主频	定时器 (16-Bit) / IO	比较器	通讯接口	PCA / PWM	看门狗	ISP / IAP	封装
MG87FL/E52*	L:2.4V~3.6V E:4.5V~5.5V	8KB 256B	48MHz @ 12T 24MHz @ 6T	3 32/36	无	UART	NA NA	有	3.5KB Max. S/W setting	PDIP40 PLCC44 LQFP44
MG87FL/E6051*	L:2.4V~3.6V E:4.5V~5.5V	6KB 256B	48MHz @ 12T 24MHz @ 6T	2 17	1	UART	NA 1-CH	有	3.5KB Max. S/W setting	PDIP20 SOP20
MG87FL/E04	L:2.4V~3.6V E:4.5V~5.5V	4KB 256B	22.118MHz/Int RC	2 7	1	UART	NA 1-CH	有	1.5KB S/W setting	MSOP10

支持代码保护
* 内建6种高精准RC (常温下低于±1% 温漂, -20℃~50℃下低于±2%温漂,-40℃~85℃下低于±4%温漂)可选: 6M/11.059M/12M/22.118M/24M/24.576MHz。

12T/6T 8051单电压单片机(沒有内部RC震荡器)

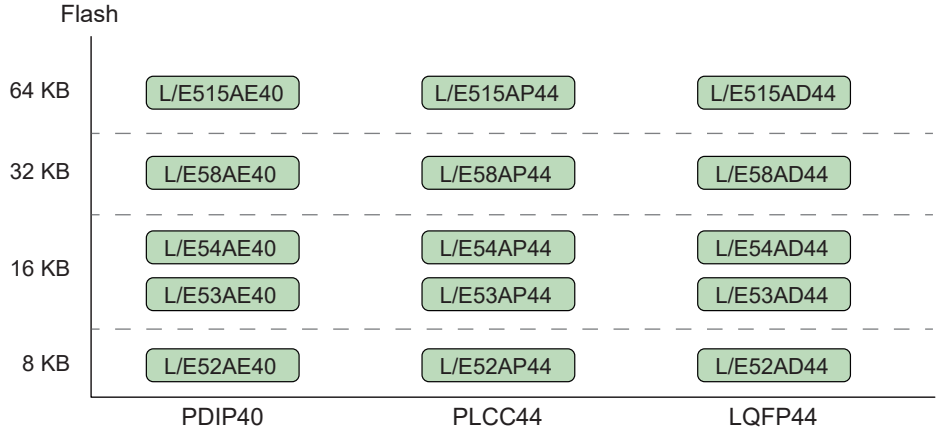

型号	工作电压	Flash ROM / Data RAM	最高主频	定时器 (16-Bit) / IO	比较器	通讯接口	PCA / PWM	看门狗	代码保护	ISP / IAP	封装
MPC89L/E52	L:2.4V~3.6V E:4.5V~5.5V	8KB 512B	48MHz @ 12T 24MHz @ 6T	3 32/36	无	UART	无 无	有	有	4KB Max. 6KB Max.	PDIP40 PLCC44 LQFP44
MPC89L/E53	L:2.4V~3.6V E:4.5V~5.5V	15KB 512B	48MHz @ 12T 24MHz @ 6T	3 32/36	无	UART	无 无	有	有	4KB Max. 无	PDIP40 PLCC44 LQFP44
MPC89L/E54	L:2.4V~3.6V E:4.5V~5.5V	16KB 1280B	48MHz @ 12T 24MHz @ 6T	3 32/36	无	UART	无 无	有	有	4KB Max. 46KB Max.	PDIP40 PLCC44 LQFP44
MPC89L/E58	L:2.4V~3.6V E:4.5V~5.5V	32KB 1280B	48MHz @ 12T 24MHz @ 6T	3 32/36	无	UART	无 无	有	有	4KB Max. 30KB Max.	PDIP40 PLCC44 LQFP44
MPC89L/E515	L:2.4V~3.6V E:4.5V~5.5V	63KB 1280B	48MHz @ 12T 24MHz @ 6T	3 32/36	无	UART	无 无	有	有	4KB Max. 无	PDIP40 PLCC44 LQFP44

8051 USB单片机

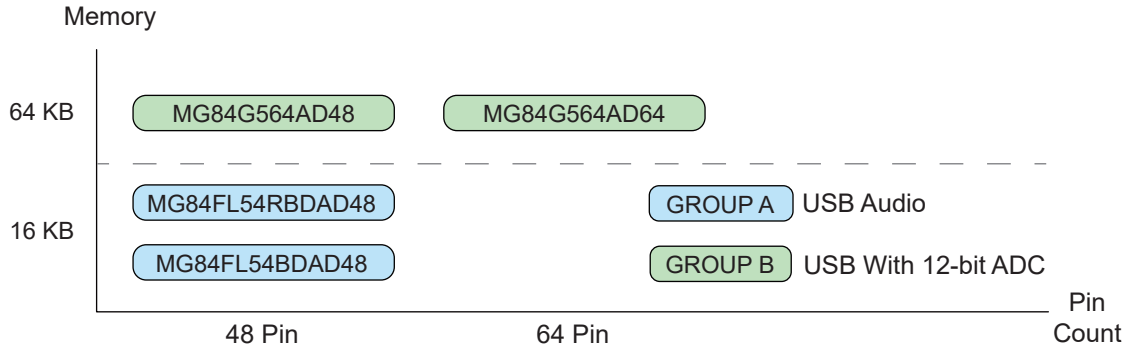

MG84/MA84系列(USB FS)

型号	工作电压	Flash ROM / Data RAM	最高主频	定时器(16-Bit) / IO	ADC / 比较器	通讯接口	PCA / PWM	看门狗	USB 端点	ISP / IAP	封装
MG84FL54BD	2.7V~3.6V	16KB	24MHz	3	无	USB, UART, TWI(I²C), SPI	无	无	4	4KB Max.	LQFP48
		832B		36	无		无			15KB Max.	
MG84FL54RBD	2.7V~3.6V	16KB	24MHz	3	无	USB, UART, TWI(I²C), SPI	无	无	6	4KB Max.	LQFP48
		256B		31	无		无			15KB Max.	
MG84FG564*1	2.0V~5.5V	64KB	32MHz*2	4	12-Bit, 8-CH	USB, UARTx2, TWI(I²C), SPI	1	有*4	11	4KB Max.	LQFP48
		4352B		41/55	无		6-CH			63.5KB Max.*5	LQFP64

*1 支持仿真器;
*2 默认出厂设置12MHz(常温下低于±1%温漂,-40℃~85℃下低于±1.5%温漂,USB联机下±0.25% 温漂);
*3 支持SPI主机;
*4 支持Watch模式;
*5 软件可调。

外设 IC (USB桥芯片)

型号	工作电压	USB 速度	功能说明	特色	驱动	封装
MA111	2.4V~5.5V	全速*1	USB HID 转串行桥接器	UART, SPI Master, TWI(I²C) Master, GPIO	免驱	SOP16, QFN16
MA112	3.0V~5.5V	全速*1	USB 转 UART 桥接器 支持MS Windows 驱动	Virtual COM (TXD/RXD)	操作系统	SOP16, QFN16
MA113	3.0V~5.5V	全速*1	USB 转 UART 桥接器, RS-232 调制解调器信号、RS-485 支持MS Windows 驱动	Virtual COM(TXD/RXD), RS-232 调制解调器信号 RS-485 收发器控制	操作系统	SOP16, QFN16

*1 默认出厂设置12MHz(常温下低于±1%温漂,-40℃~85℃下低于±1.5%温漂,USB联机下±0.25% 温漂)。

外设 IC (Delta-Sigma ADC)

型号	工作电压	Power(mA)	ENOB (Bits)	ADC 通道 (diff)	AD Rate (Hz)	PGA	特色	封装
MAD2402	2.5V~5.5V	0.7	19.8	1	1280	128	SIF (Serial Interface)	SOP8, DIP8
MAD2418	5V	7	23.5	4	30K	64	SPI	SSOP28W
MAD2404	2.7V~5.3V	1	22	2	80	128	SIF (Serial Interface)	TSSOP24

<黄色底代表即将推出>

外设 IC (LIN收发器/CAN收发器)

型号	数据传输标准	工作电压	Data Rate (bps)	LDO	工作温度 (°C)	封装
MLT1021	LIN2.x	5V~27V	20K	无	-40 ~ 105	SOP8
MLT1021R	LIN2.x	5V~27V	20K	3.3/5V	-40 ~ 105	SOP10
MLT1021S	LIN2.x	5V~27V	20K	无	-40 ~ 105	SOP8
MCT1042	CAN2.0x/CAN-FD	3.3V	5M	无	-40 ~ 125	SOP8

<黄色底代表即将推出>

Power IC (BMS)

型号	类型	串数	电池化学	操作电压	特色	封装
MSE03GM1	计量 (Gauge)	3	NCA	8.1V ~ 12.75V	UART、I²C	LQFP48
MSE01IC1	电池护照 (Battery Passport)	1	NCM, NCA, LTO, $LiFePO_4$	1.8V ~ 5V	NFC、UART	QFN20
MSE06SC1	级联 (Stackable)	6	NCA, $LiFePO_4$	6V ~ 30V	SPI、I²C	TSSOP28 QFN32

<黄色底代表即将推出>

Power IC (LDO)

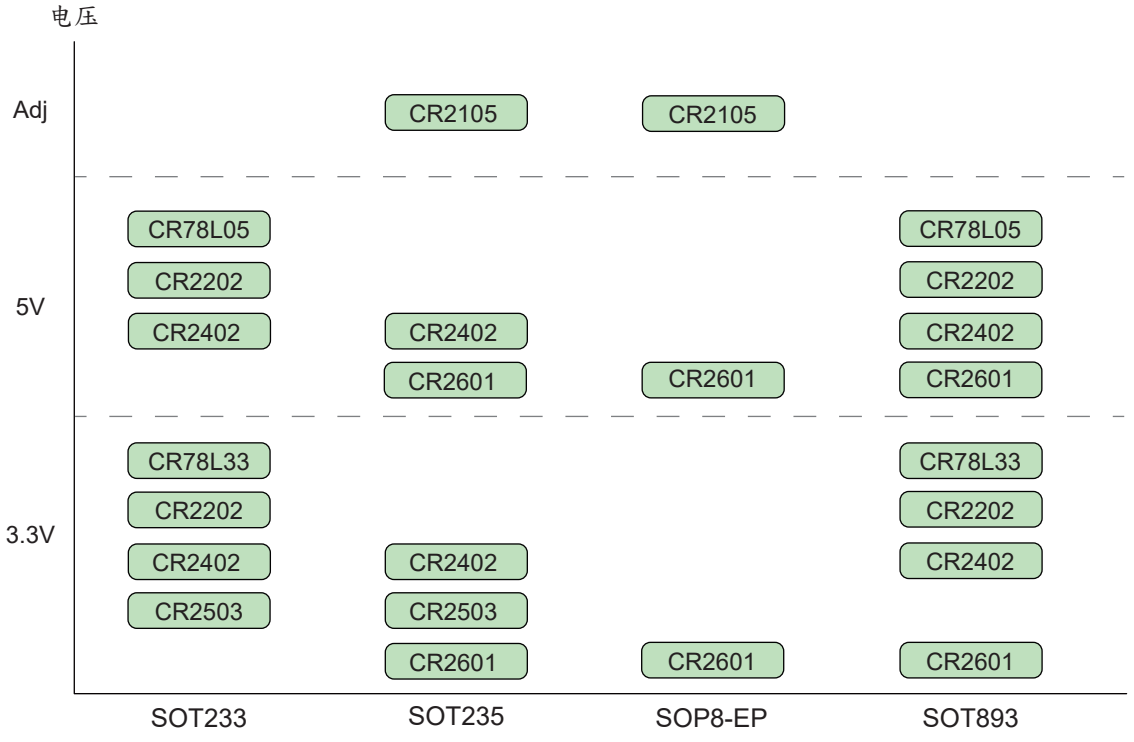

型号	Min. V_{IN}(V)	Max. V_{IN}(V)	I_{OUT} (mA)	V_{OUT} (V)	I_Q (uA)	$\triangle V_{LINE}$ (%)	$\triangle V_{LOAD}$ (%)	PSRR @1KHz (dB)	C_{OUT} (uF)	EN	封装
CR78L33 CR78L05	7	30	100	3.3/5	300	0.3	0.3	84	0.1	无	SOT233 SOT893
CR2105	7	100	50	Adj*1	23	0.18	1.25	65	10	有	SOT235 SOP8-EP
CR2202	2.7	24	150	3.3/5	1.5	0.06	0.15	80	1	无	SOT233 SOT893
CR2402	2.7	40	250	3.3/5	1.5	0.06	0.6	80	1	有	SOT233 SOT235 SOT893
CR2503	2.5	6	300	3.3	0.5	0.6	1	60	1	有	SOT233 SOT235
CR2601	2.7	60	150	3.3/5	2.8	0.01	1.5	60	1	有	SOT235 SOT893 SOP8-EP

*1 Adj: 表示电压可调整。

BLDC MCU

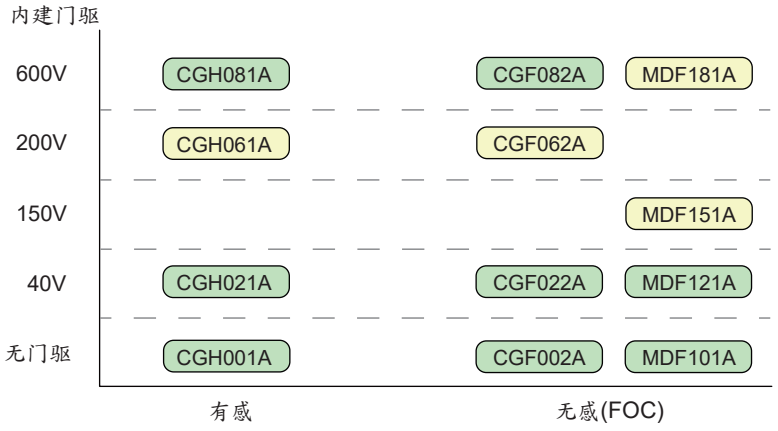

8051 core BLDC

型号	模式	门驱		V_{IN}	LDO	VDD	工作频率	ADC 10-Bit	Capture 16-Bit	OPA*1	操作温度	封装
		电压	类型									
CGH001A	Hall	无		5V	无	4.5~5.5V	48MHz	8 CH	1 CH	1 组	-40℃~105℃	SSOP28 QFN32
CGH021A	Hall	40V	P+N	40V	5V/30mA	4.5~5.5V	48MHz	8 CH	1 CH	1 组	-40℃~105℃	SSOP28W QFN40
CGH061A	Hall	200V	N+N	15V	5V/30mA	4.5~5.5V	48MHz	8 CH	1 CH	1 组	-40℃~105℃	LQFP48
CGH081A	Hall	600V	N+N	15V	5V/30mA	4.5~5.5V	48MHz	8 CH	1 CH	1 组	-40℃~105℃	LQFP48
CGF002A	FOC	无		5V	无	4.5~5.5V	48MHz	8 CH	1 CH	1 组	-40℃~105℃	LQFP48
CGF022A	FOC	40V	P+N	40V	5V/30mA	4.5~5.5V	48MHz	8 CH	1 CH	1 组	-40℃~105℃	LQFP48
CGF062A	FOC	200V	N+N	15V	5V/30mA	4.5~5.5V	48MHz	8 CH	1 CH	1 组	-40℃~105℃	LQFP48
CGF082A	FOC	600V	N+N	15V	5V/30mA	4.5~5.5V	48MHz	8 CH	1 CH	1 组	-40℃~105℃	LQFP48

*1 OPA: 供外设使用

Arm® Cortex®-M0 BLDC

型号	模式	门驱		V_{IN}	LDO	VDD	工作频率	ADC 12-Bit	Capture 16-Bit	OPA*1	操作温度	封装
		电压	类型									
MDF101A	FOC	无		5V	无	2.5~5.5V	60MHz	10 CH	5 CH	2 组	-40℃~105℃	TSSOP28 QFN32
MDF121A	FOC	40V	P+N	40V	5V/30mA	2.5~5.5V	60MHz	10 CH	5 CH	2 组	-40℃~105℃	QFN32
MDF151A	FOC	150V	N+N	15V	5V/30mA	2.5~5.5V	60MHz	10 CH	5 CH	2 组	-40℃~105℃	QFN32 QFN40 LQFP48
MDF181A	FOC	600V	N+N	15V	5V/30mA	2.5~5.5V	60MHz	10 CH	5 CH	2 组	-40℃~105℃	LQFP48

<黄色底代表即将推出> *1 OPA: 供电流侦测

ASIC BLDC

型号	模式	门驱		V_{IN}	LDO	VDD	工作频率	ADC 12-Bit	Capture 16-Bit	OPA*1	操作温度	封装
		电压	类型									
MA853	180°/150° Sine-wave	12V	N+N	9~16V	5V	2.0~5.5V	48MHz	2 CH	2 CH	2 组	-40℃~105℃	QFN32

封装类型

代码	描述	代码	描述	代码	描述
AB	COB	AC	LQFP (10mm x 10mm)	AD	LQFP (7mm x 7mm)
AE	PDIP	AF	PQFP	AG	MSOP
AL	SSOP	AM	TQFP	AP	PLCC
AS	SOP	AT	TSSOP	AY	QFN (5mm x 5mm)
HS	SOP (散热片)	AK	TOxxx	AZ	QFN (4mm x 4mm)
AR	SOT	AI	Ink die	AN	DFN
AW	Wafer	WL	SSOPW (209mil Outline Dimensions)	AH	DICE

编码规则 - M0

MG 32 F 0 2A 128 AD 48

megawin

Device family
32 = 32 bit MCU

Application family
F = Mainstream
L = Low power

MCU series
0 = Arm® Cortex®-M0

Device series
A = Base Line
U = USB Line
V = Value Line
C/K/H/N = LCD Line
P = High CP Line
T = Touch Line

Program memory size
128 = 128 Kbyte
064 = 64 Kbyte
032 = 32 Kbyte
016 = 16 Kbyte

Package type
AS = SOP
AD = LQFP
AL = SSOP
AT = TSSOP
AY = QFN(5mm x 5mm)
AZ = QFN(4mm x 4mm)

Pin count
80 = 80 pins
64 = 64 pins
48 = 48 pins
32 = 32 pins
20 = 20 pins

编码规则 - M0/M0+/M3

MG 32 F 1 0 3 C B T 6

megawin

Device family
32 = 32 bit MCU

Application family
F = Mainstream
L = Low Power

MCU series
1 = Arm® Cortex®-M3
0 = Arm® Cortex®-M0/M0+

Pin count
V = 100 pins C = 48 pins G = 28 pins
R = 64 pins K = 32 pins F = 20 pins

Flash memory size
C = 256 Kbyte 9 = 96 Kbyte 6 = 32 Kbyte
B = 128 Kbyte 8 = 64 Kbyte 4 = 16 Kbyte

Package type
T = LQFP P = TSSOP U = QFN

Temperature
6 = -40°C to 85°C
7 = -40°C to 105°C

编码规则 - 车规 MCU

MG E Q1 C 064 AD 48

megawin

MCU type
E = 8 bit
T = 32 bit

Automotive Grade
Q = AEC-Q series
1 = Product series

Temperature
A = -40°C to 150°C
B = -40°C to 125°C
C = -40°C to 105°C

Flash memory size

Package type
AD = LQFP

Pin count
48 = 48 pins

MG官网

微信

www.megawin.com.tw

台湾总公司
笙泉科技股份有限公司
Megawin Technology Co., Ltd.
302082 新竹县竹北市台元一街8号7楼之1
7F-1, No.8, Taiyuan 1st St., Jhubei City, Hsinchu County 302082, Taiwan
TEL: +886-3-5601501 FAX: +886-3-5601510

笙泉科技(深圳)有限公司
Megawin Technology (Shenzhen) Co., Ltd.
中国深圳市福田区车公庙泰然九路海松大厦B-905室
Rm 905, 9/F., Block B, HaiSong Building, Tairan 9th Road,
Chegongmiao, Futian District, Shenzhen, China
TEL:+86-755-8343-5163、+86-755-8343-5119 FAX:+86-755-8384-3144